EL.MO. SPA

Catalogo
Linea Controllo Accessi

2022

EL.MO. SPA

Competenza

Siamo sempre al tuo fianco, con impegno ed esperienza nelle fasi di progettazione e scelta dei prodotti, installazione, gestione e manutenzione del sistema.

I nostri ambiti di intervento

Residenziale **Industriale** **Retail** **Business**

La stessa cura che riserviamo per i nostri prodotti, viene dedicata ai servizi di supporto per i nostri clienti.

Il nostro **team di Progettazione Sistemi** ti assiste nella fase di sviluppo di progetti redigendo offerte, relazioni tecniche e schemi di funzionamento in risposta a capitolati di fornitura.

Un **Help Desk qualificato** è sempre al tuo fianco per tutte le richieste di carattere tecnico. Le attività di **supporto tecnico on site**, poi, sono eseguite dai nostri **Security Expert** che svolgono anche attività di formazione in loco, assistenza tecnica e messa in servizio.

Infine, mettiamo a disposizione un **portale da cui accedere a tutta la documentazione di prodotto** ed essere costantemente aggiornati sulle novità.

Le soluzioni EL.MO. per i tuoi clienti

www.sicurezza.elmospa.com

Lo strumento perfetto per presentare ai tuoi clienti i prodotti EL.MO. e come le nostre soluzioni potranno garantire la loro sicurezza e serenità.

Indice

Linea MIFARE 13,56 MHz 5
- Lettori per controller 5
- Lettore da tavolo 5
- Lettori speciali 5
- Tessere e tag 5

Linea EM 125 kHz 7
- Lettori per controller 7
- Lettori da tavolo 7
- Sistemi stand alone 8
- Tessere e tag 9

Linea SMR RF 125 kHz 10
- Lettori per controller 10
- Tessere e tag 10

Lettori long range per controllo accessi di veicoli 11
- RF 2.4 - 2.5 GHz 11
- RF 840 - 960 MHz 11

Controllori di varco 12

Accessori e servizi 16
- Gruppi di alimentazione 16
- Interconnessione 16
- Accessori controllo varco 16
- Inseritori per sistemi antintrusione EL.MO. 17
- Servizi di stampa 17

Software 18
- PassManager 18
- Standard 18

Condizioni di vendita 19

Indice alfabetico 23

Informiamo che sotto il codice commerciale di prodotto sono indicati i codici di magazzino (ricordiamo ai clienti che il codice da indicare in fase di ordine è il codice commerciale).

Per chiarimenti sui valori Categoria di Riparazione e Garanzia fare riferimento alle condizioni di vendita alla fine del listino.

Legenda simboli

MIFARE — **Prodotto compatibile con lo standard MIFARE® 13,56 MHz**

EM — **Prodotto compatibile con lo standard EM 125 kHz**

SMR — **Prodotto compatibile con lo standard SMR RF 125 kHz**

Linea MIFARE 13,56 MHz

Lettori per controller

R2
LCMIX0000100
MIFARE

Lettore di prossimità MIFARE 13,56 MHz da interno/esterno linea e-Pass

Funzionamento operativo: solo RF (PIN). **Funzioni:** watch-dog integrato. **Interfacce integrate:** uscita Wiegand 34bit. **Controller:** PASSCONTROLLER, PASSGATE, ICON100A-VR. **Indicatori LED:** 1 LED (rosso, verde, blu). **Buzzer:** integrato. **Grado di protezione:** IP65. **Dimensioni:** L 51 × H 100 × P 20 mm. **Condizioni operative:** −20 - 70 °C, U.R. 5 - 95%. **Alimentazione:** 9 - 24 Vcc. **Assorbimento massimo:** 150 mA.

R2K
LCMIX0000200
MIFARE

Lettore di prossimità MIFARE 13,56 MHz da interno/esterno linea e-Pass con tastiera a 12 tasti retroilluminata per digitazione password e PIN

Funzionamento operativo: solo RF (PIN) / solo PIN / RF (PIN) + password. **Funzioni:** watch-dog integrato. **Controller:** PASSCONTROLLER, PASSGATE, ICON100AVR. **Interfacce integrate:** uscita Wiegand 34bit, 4 bit burst per pin. **Tastiera:** 12 tasti retroilluminati. **Indicatori LED:** 1 LED (rosso, verde, blu). **Buzzer:** integrato. **Grado di protezione:** IP65. **Dimensioni:** L 80 × H 120 × P 20 mm. **Peso:** 175 g. **Alimentazione:** 9 - 24 Vcc. **Assorbimento massimo:** 150 mA.

Lettore da tavolo

RDESKMF
LCDSK0000300
MIFARE

Lettore di prossimità da tavolo MIFARE 13,56 MHz con interfaccia USB

Interfacce integrate: USB, lunghezza cavo 1,2 m. **Range lettura:** da 0 a 5 cm a seconda del tipo di badge utilizzato, velocità di lettura <200 ms. **Formato dati:** tessere MIFARE 13,56 MHz. **Indicatori LED:** LED bicolore (rosso e verde). **Buzzer:** integrato. **Contenitore:** contenitore plastico in ABS di colore nero. **Dimensioni:** L 80 × H 26 × P 110 mm. **Peso:** 160 g. **Alimentazione:** 5 Vcc.

Lettori speciali

RFICR
LCMFR0000400
MIFARE
FERSERVIZI

Lettore di prossimità da interno per tessere contactless "FERSERVIZI" e MIFARE 13,56 MHz

Posizionamento tessere: Frontale. **Formato uscite:** 26 bit Wiegand, 34 bit Wiegand. **Collegamenti:** A morsettiera. **Indicazioni operative:** 2 LED (rosso, verde). **Contenitore:** Plastico in ABS, colore bianco. **Grado di protezione:** IP3X. **Dimensioni:** L 82 × H 128 × P 31 mm. **Peso:** 106 g. **Condizioni operative:** +0 /+50 °C. **Alimentazione:** 12 Vcc (da 1,5 a 26V). **Assorbimento massimo:** 100 mA.

RFICREXT
LCMFR0000500
MIFARE
FERSERVIZI

Lettore di prossimità da esterno per tessere contactless "FERSERVIZI" e MIFARE 13,56 MHz

Posizionamento tessere: Frontale. **Formato uscite:** 26 bit Wiegand, 34 bit Wiegand. **Collegamenti:** A morsettiera. **Indicazioni operative:** 2 LED (rosso, verde). **Contenitore:** Plastico in ABS, colore bianco. **Grado di protezione:** IP65. **Dimensioni:** L 122 × H 120 × P 55 mm. **Peso:** 230 g. **Condizioni operative:** +0 /+50 °C. **Alimentazione:** 12 Vcc (da 1,5 a 26V). **Assorbimento massimo:** 100 mA.

Tessere e tag

ISC80P TTMFR0001300 MIFARE	NEW	**Tessera standard di tipo passivo a lettura di prossimità MIFARE (RF 13,56 MHz)**
ISC80P25 TTMFR0001400 MIFARE	NEW	**Tessera standard di tipo passivo a lettura di prossimità MIFARE (RF 13,56 MHz) 25 pz.** **Confezione:** 25 pezzi.
ISC80P50 TTMFR0001500 MIFARE	NEW	**Tessera standard di tipo passivo a lettura di prossimità MIFARE (RF 13,56 MHz) 50 pz.** **Confezione:** 50 pezzi.
ISK50 TTMFR0000700 MIFARE		**Gettone di prossimità di tipo passivo MIFARE (RF 13,56 MHz)**
ISK5025 TTMFR0000800 MIFARE		**Gettone di prossimità di tipo passivo MIFARE (RF 13,56 MHz) 25 pz.** **Confezione:** 25 pezzi.
ISK5050 TTMFR0000900 MIFARE		**Gettone di prossimità di tipo passivo MIFARE (RF 13,56 MHz) 50 pz.** **Confezione:** 50 pezzi.

Linea EM 125 kHz

Lettori per controller

R1
LCIPA0000600
EM

Lettore di prossimità EM 125 kHz da interno/esterno linea e-Pass

Funzionamento operativo: solo RF (PIN). **Controller:** PASSCONTROLLER, PASSGATE, ICON100AVR, ITDC, IP100R, IP505R. **Funzioni:** tempi di verifica 100 ms, protezione contro le sovratensioni, watch-dog, algoritmo anticollisione, autodiagnosi. **Interfacce integrate:** uscita Wiegand 26bit. **Indicatori LED:** 1 LED (rosso, verde, blu). **Grado di protezione:** IP65. **Buzzer:** integrato. **Condizioni operative:** −20 - 70 °C, U.R. 5 - 95%. **Dimensioni:** L 51 × H 100 × P 20 mm. **Alimentazione:** 9 - 24 Vcc. **Assorbimento massimo:** 150 mA.

R1S
LCIPA0000800
EM

Lettore di prossimità EM 125 kHz da interno linea e-Pass

Funzionamento operativo: solo RF (PIN). **Range lettura:** da 5 a 10 cm a seconda del tipo di badge utilizzato. **Controller:** PASSCONTROLLER, PASSGATE, ICON100AVR, ITDC, IP100R, IP505R. **Funzioni:** tempi di verifica 100 ms, protezione contro le sovratensioni, watch-dog, algoritmo anticollisione, autodiagnosi. **Interfacce integrate:** uscita Wiegand 26bit. **Indicatori LED:** 1 LED (rosso, verde, blu). **Buzzer:** integrato. **Dimensioni:** L 35 × H 100 × P 25 mm. **Peso:** 90 g. **Condizioni operative:** 0 - 65 °C, U.R. 5 - 95%. **Alimentazione:** 9 - 24 Vcc. **Assorbimento massimo:** 150 mA.

R1K
LCIPA0000700
EM

Lettore di prossimità EM 125 kHz da interno/esterno linea e-Pass con tastiera a 12 tasti retroilluminata per digitazione password e PIN

Funzionamento operativo: solo RF (PIN) / solo PIN / RF (PIN) + password. **Controller:** PASSCONTROLLER, PASSGATE, ICON100AVR, ITDC, IP100R, IP505R. **Interfacce integrate:** uscita Wiegand 26bit, 4 bit burst per pin. **Funzioni:** tempi di verifica 100 ms, protezione contro le sovratensioni, watch-dog, algoritmo anticollisione, autodiagnosi. **Tastiera:** 12 tasti retroilluminati. **Indicatori LED:** 1 LED (rosso, verde, blu). **Buzzer:** integrato. **Grado di protezione:** IP65. **Dimensioni:** L 80 × H 120 × P 20 mm. **Condizioni operative:** −20 - 70 °C, U.R. 5 - 95%. **Alimentazione:** 9 - 24 Vcc. **Assorbimento massimo:** 150 mA.

IP10
LCIPA0000200
EM

Lettore di prossimità EM 125 kHz da interno/esterno

Funzionamento operativo: solo RF (PIN). **Range lettura:** da 5 a 10 cm a seconda del tipo di badge utilizzato. **Controller:** PASSCONTROLLER, PASSGATE, ICON100AVR, ITDC, ETRVARCO, IP100R, IP505R. **Interfacce integrate:** uscita Wiegand 26bit. **Indicatori LED:** 1 LED (rosso e verde) e buzzer interno. **Buzzer:** integrato. **Grado di protezione:** IP66. **Dimensioni:** L 46 × H 122 × P 23 mm. **Alimentazione:** 12 Vcc. **Assorbimento massimo:** 150 mA.

IPK101
LCIPA0000100
EM

SU RICHIESTA

Lettore di prossimità EM 125 kHz da interno con tastiera a 12 tasti retroilluminata per digitazione password e PIN

Funzionamento operativo: solo RF (PIN) / solo PIN / RF (PIN) + password. **Range lettura:** da 5 a 10 cm a seconda del tipo di badge utilizzato. **Controller:** PASSCONTROLLER, PASSGATE, ICON100AVR, ITDC, IP100R, IP505R. **Tastiera:** 12 tasti retroilluminati. **Interfacce integrate:** uscita Wiegand 26bit, 8 bit burst per pin, RS-232 (TXT). **Indicatori LED:** 3 LED. **Buzzer:** integrato. **Dimensioni:** L 87 × H 100 × P 31 mm. **Alimentazione:** 12 Vcc. **Assorbimento massimo:** 150 mA.

Lettori da tavolo

RDESKEM
LCDSK0000100
EM

Lettore di prossimità da tavolo EM 125 kHz con interfaccia USB

Interfacce integrate: USB, lunghezza cavo 1,2 m. **Range lettura:** da 0 a 5 cm a seconda del tipo di badge utilizzato, velocità di lettura <200 ms. **Formato dati:** tessere EM 125 kHz. **Indicatori LED:** LED bicolore (rosso e verde). **Buzzer:** integrato. **Contenitore:** contenitore plastico in ABS di colore nero. **Dimensioni:** L 80 × H 26 × P 110 mm. **Peso:** 160 g. **Alimentazione:** 5 Vcc.

Sistemi stand alone

IP100R
S1PA0000100
EM

SU RICHIESTA

Lettore di prossimità standalone (EM 125 kHz) con tastiera a 12 tasti retroilluminata per digitazione password e PIN

Funzionamento operativo: solo RF (PIN) / solo PIN / RF (PIN) o PIN / RF (PIN) + password. **Range lettura:** 10 cm. **Formato dati:** 26bit Wiegand. **Ingressi:** 5 ingressi (Pulsante uscita, contatto porta, Aux#1, Aux#2, Aux#3) 12Vcc/200mA max. **Gestione:** stand-alone. **Uscite:** 2 uscite a relè, 12-18Vcc / 2A max, 1 uscita campanello, 5Vcc / 500mA max, 1 uscita TTL, 5Vcc/20mA max. **Utenti:** fino a 512 titolari tessera (utenti/ID) programmabili dall'utente. **Tastiera:** 12 tasti retroilluminati. **Interfacce integrate:** ingresso Wiegand 26bit. **Indicatori LED:** 3 LED (rosso, verde, giallo). **Buzzer:** integrato. **Condizioni operative:** −35 - 65 °C, U.R. 10 - 90%. **Dimensioni:** L 87 × H 100 × P 31 mm. **Peso:** 210 g. **Alimentazione:** 12Vcc. **Assorbimento massimo:** 200 mA. **Normative:** certificato UL-294 interno; FCC classe A parte 15; CE.

IP505R
SNIPA0000100
EM

SU RICHIESTA

Lettore di prossimità standalone (EM 125 kHz) con schermo LCD e tastiera a 12 tasti retroilluminata per digitazione password e PIN

Funzionamento operativo: solo RF (PIN) / RF (PIN) + password. **Range lettura:** da 5 a 10 cm a seconda del tipo di badge utilizzato. **Gestione:** stand-alone e in configurazione di rete tra lettori via RS-232 (max. 1 dispositivo)/RS-485 (max. 32 dispositivi) e via TCP/IP con apposito convertitore esterno opzionale ERSCONV. **Tastiera:** 16 tasti retroilluminati. **Utenti:** da 10.000 a 50.000 utenti e storico da 50.000 a 10.000 eventi in memoria. **Ingressi:** 4 ingressi di tipo NA 12Vcc, 20mA. **Uscite:** 4 uscite (2 a relè 12Vcc max. 2A, 2 TTL 5V 20mA). **Funzioni:** controllo presenze e gestione orari, definizione di 10 fasce orarie settimanali con 5 intervalli giornalieri e 10 festività con 32 giorni per festività. **Indicatori LED:** 3 LED. **Buzzer:** integrato. **Dimensioni:** L 150 × H 120 × P 40 mm. **Alimentazione:** 12Vcc. **Assorbimento massimo:** 150 mA.

Tessere e tag

IPC80P TTIPA0000100 *EM*	**Tessera di lettura a prossimità di tipo passivo (EM 125 kHz) distanza di lettura fino a 10 cm. Superficie personalizzabile graficamente su richiesta**
IPC80P25 TTIPA0000200 *EM*	**Tessera standard lettura a prossimità (EM 125 kHz) 25 pz.** **Confezione:** 25 pezzi.
IPC80P50 TTIPA0000300 *EM*	**Tessera standard lettura a prossimità (EM 125 kHz) 50 pz.** **Confezione:** 50 pezzi.
IPK50 TTIPA0000700 *EM*	**Gettone di prossimità di tipo passivo (EM 125 kHz), distanza di lettura fino a 5 cm** **Materiale:** ABS di colore bianco con foro per porta chiave. **Dimensioni:** L 46 × P 28 × H 6 mm.
IPK5025 TTIPA0001000 *EM*	**Gettone di prossimità di tipo passivo (EM 125 kHz) 25 pz.** **Confezione:** 25 pezzi.
IPK5050 TTIPA0001100 *EM*	**Gettone di prossimità di tipo passivo (EM 125 kHz) 50 pz.** **Confezione:** 50 pezzi.
IPTAG TTIPA0001200 *EM*	**Tag adesivo di prossimità di tipo passivo (EM 125 kHz)**
IPTAG25 TTIPA0001300 *EM*	**Tag adesivo di prossimità di tipo passivo (EM 125 kHz) 25 pz.** **Confezione:** 25 pezzi.
IPTAG50 TTIPA0001400 *EM*	**Tag adesivo di prossimità di tipo passivo (EM 125 kHz) 50 pz.** **Confezione:** 50 pezzi.

Linea SMR RF 125 kHz

Lettori per controller

RF10
LCSMR0000100
SMR

SU RICHIESTA

Lettore di prossimità linea SMR (RF 125 kHz) da interno/esterno

Funzionamento operativo: solo RF (PIN). **Range lettura:** da 5 a 10 cm a seconda del tipo di badge utilizzato. **Controller:** PASSCONTROLLER, PASSGATE, ICON100AVR, ITDC, ETRVARCO. **Indicatori LED:** 2 indicatori a LED (rosso e verde). **Interfacce integrate:** uscita Wiegand 26bit. **Grado di protezione:** IP65. **Buzzer:** integrato. **Dimensioni:** L 46 × H 122 × P 23 mm. **Condizioni operative:** −35 - 65 °C; U.R. 10 - 90%. **Peso:** 160 g. **Alimentazione:** 12 Vcc. **Assorbimento massimo:** 150 mA.

RFK101
LCSMR0000200
SMR

SU RICHIESTA

Lettore di prossimità linea SMR (RF 125 kHz) da interno con tastiera a 12 tasti retroilluminata per digitazione password e PIN

Funzionamento operativo: solo RF (PIN) / solo PIN / RF (PIN) + password. **Range lettura:** da 5 a 10 cm a seconda del tipo di badge utilizzato. **Controller:** PASSCONTROLLER, PASSGATE, ICON100AVR, ITDC. **Interfacce integrate:** uscita Wiegand 26bit, 8 bit burst per pin. **Tastiera:** 12 tasti retroilluminati. **Indicatori LED:** 3 LED (rosso, verde, giallo). **Buzzer:** integrato. **Condizioni operative:** −35 - 65 °C, U.R. 10 - 90% non condensante. **Dimensioni:** L 87 × H 100 × P 31 mm. **Peso:** 280 g. **Alimentazione:** 12 Vcc. **Assorbimento massimo:** 150 mA.

Tessere e tag

IDC80
TTSMR0000400
SMR

Tessera con banda magnetica e lettura a prossimità (RF 125 kHz). Superficie personalizzabile graficamente su richiesta

---

IDC8025
TTSMR0000500
SMR

Tessera standard con banda magnetica e lettura a prossimità (RF 125 kHz) 25 pz.

Confezione: 25 pezzi.

IDC8050
TTSMR0000600
SMR

Tessera standard con banda magnetica e lettura a prossimità (RF 125 kHz) 50 pz.

Confezione: 50 pezzi.

IMC125
TTSMR0001300
SMR

Minitag adesivo di prossimità SMR (RF 125 kHz)

IMC12525
TTSMR0001400
SMR

Minitag adesivo di prossimità SMR (RF 125 kHz) 25 pz.

Confezione: 25 pezzi.

IMC12550
TTSMR0001500
SMR

Minitag adesivo di prossimità SMR (RF 125 kHz) 50 pz.

Confezione: 50 pezzi.

IDK50
TTSMR0001000
SMR

Gettone di prossimità di tipo passivo (RF 125 kHz)

Dimensioni: L 46 × P 28 × H 6 mm. **Materiale:** ABS di colore bianco con foro per porta chiave.

IDK5025
TTSMR0001100
SMR

Gettone di prossimità di tipo passivo (RF 125 kHz) 25 pz.

Confezione: 25 pezzi.

IDK5050
TTSMR0001200
SMR

Gettone di prossimità di tipo passivo (RF 125 kHz) 50 pz.

Confezione: 50 pezzi.

Lettori long range per controllo accessi di veicoli

RF 2.4 - 2.5 GHz

NEORF245
LR2450000400

SU RICHIESTA

Lettore di prossimità (2,4-2,5 GHz ISM) da interno/esterno per controllo accessi di autoveicoli

Range lettura: fino a 15 m usando il badge IDA245. **Interfacce integrate:** uscita Wiegand 26bit, RS-232. **Indicatori LED:** LED (colore verde). **Buzzer:** integrato. **Grado di protezione:** IP66, IK08. **Dimensioni:** L 180 × H 180 × P 40 mm. **Peso:** 1.500 g. **Alimentazione:** 12 Vcc. **Assorbimento massimo:** 50 mA.

IDA245
LRACC0100200

Tessera di prossimità di tipo attivo (2,4 - 2,5 GHz ISM), batteria sostitubile 3 V Lithium inclusa; portata fino a 15 m regolabile

Dimensioni: L 54 × H 86 × P 4,5 mm. **Materiale:** PVC.

CCIDA150
LRACC0200200

Porta badge per IDA245

RF 840 - 960 MHz

RF900I
LR9000000100

SU RICHIESTA

NEW

Lettore di prossimità (840 - 960 MHz FHSS) da interno/esterno per controllo accessi di autoveicoli

Range lettura: fino a 15 m a seconda del tipo di tag utilizzato. **Interfacce integrate:** uscita Wiegand 26bit (standard), Wiegand 34bit, RS-232, RS-485. **Grado di protezione:** IP65. **Contenitore:** contenitore plastico in ABS. **Dimensioni:** L 255 × H 255 × P 55 mm. **Peso:** 1.550 g. **Alimentazione:** 12 Vcc. **Assorbimento massimo:** 50 mA.

IDT900C
LRACC0100300

SU RICHIESTA

NEW

Tessera di prossimità di tipo passivo (840 - 960 MHz)

Materiale: PVC. **Dimensioni:** L 54 × H 86 × P 0,8 mm.

IDT900C25
LRACC0100400

SU RICHIESTA

NEW

Tessera di prossimità di tipo passivo (840 - 960 MHz) 25 pz.

Confezione: 25 pezzi.

IDT900C50
LRACC0100500

SU RICHIESTA

NEW

Tessera di prossimità di tipo passivo (840 - 960 MHz) 50 pz.

Confezione: 50 pezzi.

IDT900T
LRACC0300100

SU RICHIESTA

NEW

Tag adesivo di prossimità di tipo passivo (840 - 960 MHz)

Materiale: carta. **Dimensioni:** L 120 × H 25 mm.

IDT900T25
LRACC0300200

SU RICHIESTA

NEW

Tag adesivo di prossimità di tipo passivo (840 - 960 MHz) 25 pz.

Confezione: 25 pezzi.

IDT900T50
LRACC0300300

SU RICHIESTA

NEW

Tag adesivo di prossimità di tipo passivo (840 - 960 MHz) 50 pz.

Confezione: 50 pezzi.

Controllori di varco

PASSCT01
COEPA0000200

DI PROSSIMA INTRODUZIONE

Controller PASSCONTROLLER su barra DIN per 1 varco, espandibile fino a 32, alimentabile via PoE

Compatibilità: tutte le linee di controllo accessi compatibili con PASSMANAGER. **Ingressi:** 5 ingressi programmabili (pulsante di uscita, stato porta, 1 ingresso libero, 1 richiesta inserimento, 1 tamper). 2 ingressi per lettori esterni. **Uscite:** 7 uscite (2 a relè max 30 V 1 A, 5 open collector max 30 mA). **Funzioni:** controllo completo di varco, espandibile mediante max 31 moduli PASSGATE su linea TERABUS. **Interfaccia utente:** interfaccia web di configurazione sistema. **Contenitore:** contenitore su guida DIN, 12 moduli. **Software di gestione:** PASSMANAGER. **Temperature operative:** −10 - 55 °C. **Dimensioni:** L 213 × H 91 × P 62 mm. **Alimentazione:** PoE / 12 Vcc.

PASSCT02
COEPA0000300

DI PROSSIMA INTRODUZIONE

Controller PASSCONTROLLER su barra DIN per 1 varco, espandibile fino a 32

Compatibilità: tutte le linee di controllo accessi compatibili con PASSMANAGER. **Ingressi:** 5 ingressi programmabili (pulsante di uscita, stato porta, 1 ingresso libero, 1 richiesta inserimento, 1 tamper). 2 ingressi per lettori esterni. **Uscite:** 7 uscite (2 a relè max 30 V 1 A, 5 open collector max 30 mA). **Funzioni:** controllo completo di varco, espandibile mediante max 31 moduli PASSGATE su linea TERABUS. **Interfaccia utente:** interfaccia web di configurazione sistema. **Contenitore:** contenitore su guida DIN, 12 moduli. **Software di gestione:** PASSMANAGER. **Temperature operative:** −10 - 55 °C. **Dimensioni:** L 213 × H 91 × P 62 mm. **Alimentazione:** 12 Vcc.

PASSGATE
COEPA0000100

NEW

Modulo passivo di interfaccia per il controllo degli accessi; singola porta (1 lettore IN e 1 lettore OUT)

Compatibilità: interfaccia passiva di controllo porta governata dai controllori PASSCONTROLLER e dalle centrali antintrusione serie PROXIMA. **Ingressi:** 5 ingressi programmabili (pulsante di uscita, stato porta, 1 ingresso libero, 1 richiesta inserimento, 1 tamper). 2 ingressi per lettori esterni. **Uscite:** 7 uscite (2 a relè max 30 V 1 A, 5 open collector max 30 mA). **Corrente massima uscita O.C.:** 30 mA. **Temperature operative:** −10 - 55 °C. **Alimentazione:** 12 V. **Peso:** 107 g. **Dimensioni:** L 129 × H 80 × P 20 mm. **Umidità relativa:** 93% max. **Alimentazione:** 12 Vcc. **A riposo:** 10 mA. **Assorbimento massimo:** 26 mA.

Gestione di un massimo di 16 varchi con PASSGATE abbinato a centrali PROXIMA

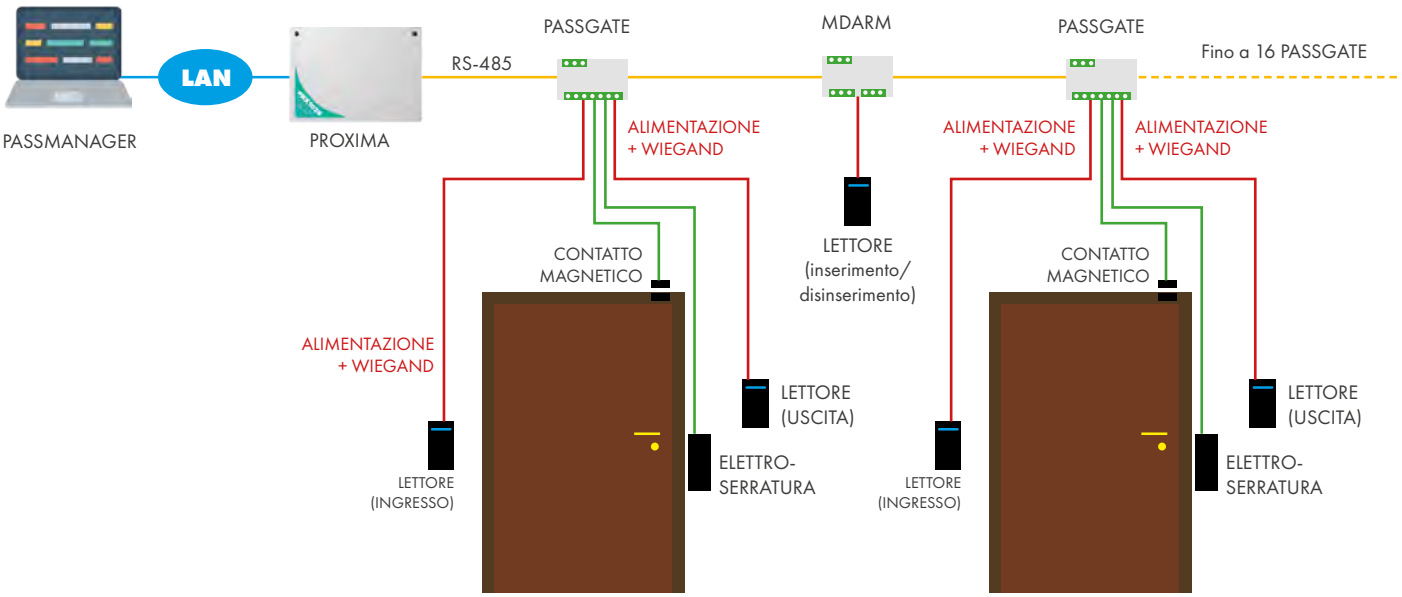

Gestione di un massimo di 32 varchi con PASSCONTROLLER

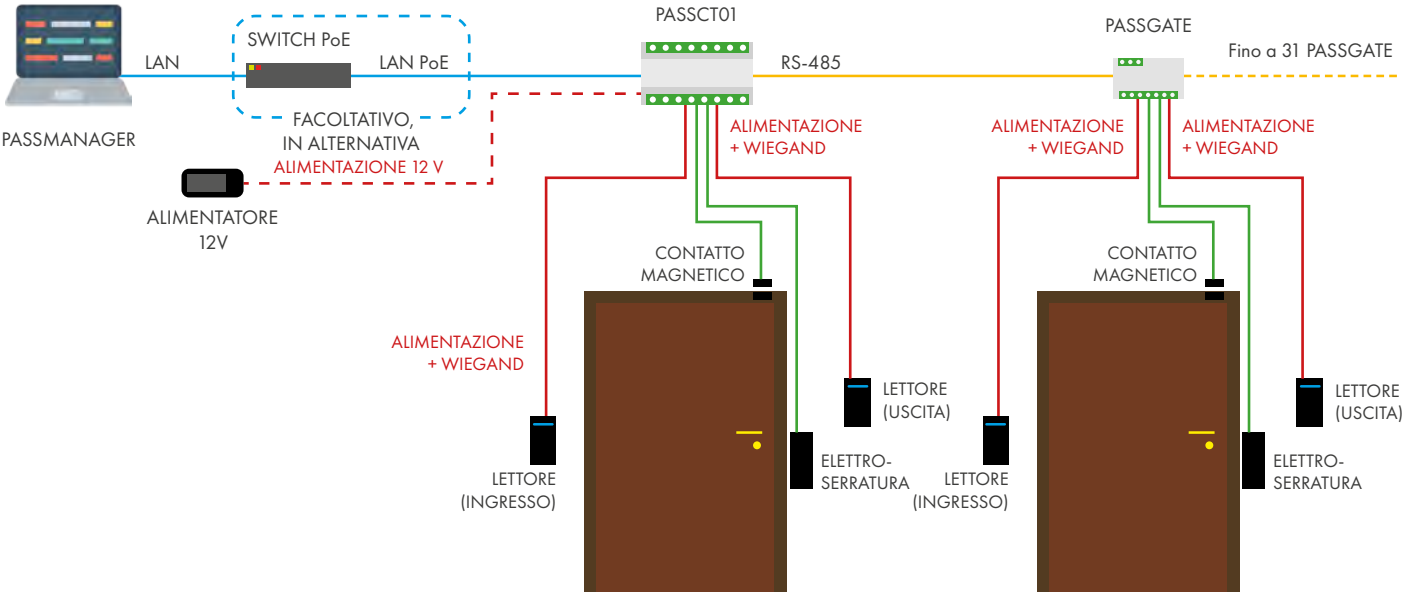

ICON100AVR
COICO0000300

Controller in scheda per il controllo degli accessi per una singola porta (1 lettore IN e 1 lettore OUT). Necessita di software PassManager e STANDARD

Linee compatibili: ETR, TITANIAPLUS e PROXIMA per sistemi antintrusione EL.MO.. **Ingressi:** 5 ingressi di tipo NA (stato porta, pulsante di uscita, 2 ingressi liberi, 1 tamper). 2 ingressi per lettori esterni 26bit Wiegand. **Uscite:** 4 uscite (2 a relè max 2 A, 2 TTL 5 V 20 mA). **Funzioni:** controllo varchi, monitoraggio accessi sensibili, dati e configurazione di sistema protetti in caso di mancanza di alimentazione. **Gestione:** fino a 16 controller inseribili sul bus seriale delle centrali antintrusione ETR e TITANIAPLUS, per integrazione di controllo accessi-antintrusione. Gestione Stand-Alone e in configurazione di rete RS232 (max 1 dispositivo) / RS422 (max 32 dispositivi) e via TCP/ IP con apposito convertitore ILAN422. **Memorizzazione:** da 10.000 a 50.000 utenti e storico da 10.000 a 50.000 eventi in memoria flash. **Fasce orarie:** definizione di 10 fasce orarie settimanali con 5 intervalli giornalieri, e 10 festività con 32 giorni per festività. **Umidità relativa:** 90% max. **Interfaccia utente:** tastiera e modulo con display LCD (optional mod. ICON-100KBD) collegabili alla centrale per operazioni Stand Alone e programmazioni manuali. **Contenitore:** disponibile contenitore C10SW per alloggiamento scheda (opzionale). **Software di gestione:** PASSMANAGER o STANDARD. **Temperature operative:** 0 - 65 °C. **Dimensioni:** L 137 × H 137 × P 19 mm. **Peso:** 200 g. **Alimentazione:** 12Vcc forniti dalla centrale o da box remoto. **Assorbimento massimo:** 200 mA.

ICON100KBD
COACC0000300

Kit tastiera e display per ICON100/ITDC

ITDC
COITD0000200

SU RICHIESTA

Controller in scheda, 2-4 porte, 20.000 utenti, gestisce la serie di lettori IP, RF

Gestione 3a e 4a porta: necessita di scheda aggiuntiva EIO88 per il controllo della 3ª e 4ª porta. **Memorizzazione:** Da 1.000 a 50.000 utenti e storico da 29.500 a 3.000 eventi in memoria. **Gestione:** gestione Stand Alone e in configurazione di rete RS-232 (max 1 dispositivo) / RS-422 (max 255 dispositivi) e via TCP/IP con apposito modulo interno opzionale TCPIPMOD (COACC0000400) o apposito convertitore esterno opzionale ERSCONV. **Funzioni:** controllo varchi, monitoraggio accessi sensibili, dati e configurazione di sistema protetti in caso di mancanza di alimentazione. **Linee compatibili:** ETR, TITANIAPLUS e PROXIMA per sistemi antintrusione EL.MO.. **Ingressi:** 7 ingressi di tipo NA (2 stato porta, 2 pulsanti di uscita, 3 ing. liberi) e 7 uscite (4 a relè 12 Vcc max. 2 A, 3 TTL 5 V 20 mA), 4 ingressi per lettori esterni 26bit Wiegand. **Interfaccia utente:** tastiera e modulo con display LCD (optional mod. ICON100KBD) collegabili alla centrale per operazioni Stand Alone e programmazioni manuali. **Software di gestione:** PASSMANAGER o STANDARD. **Fasce orarie:** definizione di 15 fasce orarie settimanali con 5 intervalli giornalieri, e 10 festività con 32 giorni per festività. **Contenitore:** disponibile contenitore per alloggiamento scheda mod. C10RS (opzionale). **Indicatori LED:** 21 LED e buzzer integrato. **Dimensioni:** L 145 × H 185 × P 18 mm. **Peso:** 220 g. **Temperature operative:** 0 - 65 °C. **Umidità relativa:** 90% max. **Alimentazione:** 12Vcc forniti dalla centrale o da box remoto. **Assorbimento massimo:** 500 mA.

EIO88
COACC0000100

Scheda di espansione ingressi/uscite per controller ITDC

Ingressi: 8 ingressi. **Uscite:** 8 uscite a relè 12Vcc max. 2A per centrale ITDC consente il controllo della 3a e 4a porta. **Dimensioni:** L 90 x H 136 mm.

TCPIPMOD
COACC0000400

Modulo TCP-IP per controller ITDC e ICON100AVR

Dimensioni: L 30 x H 50 mm.

Gestione di 1 varco completo con ICON100AVR

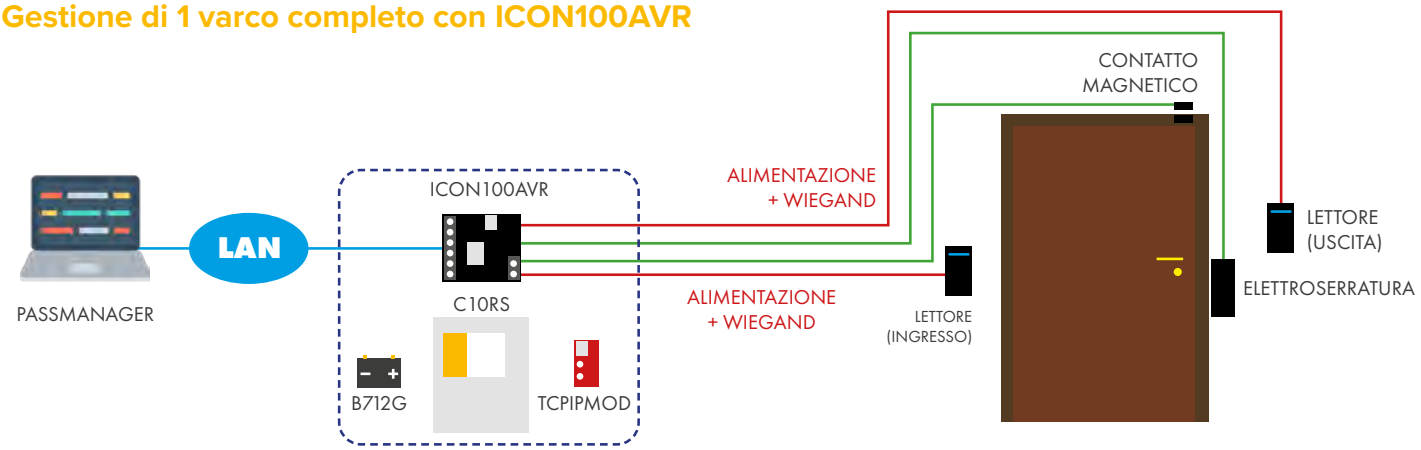

Gestione di 2 varchi completi con ITDC

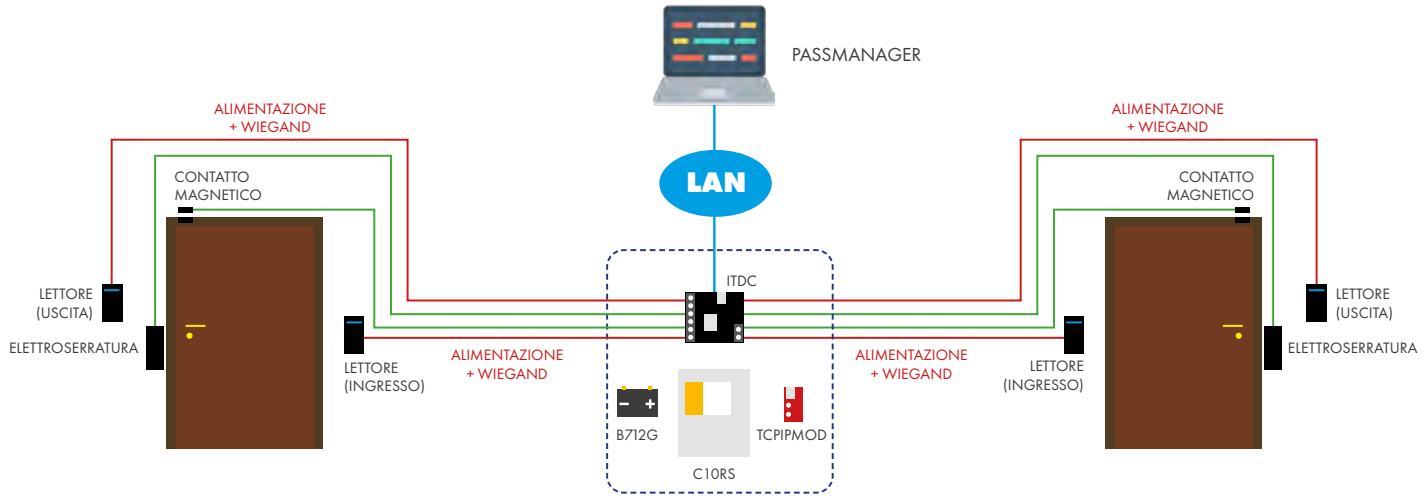

Gestione di 4 varchi semplici con ITDC

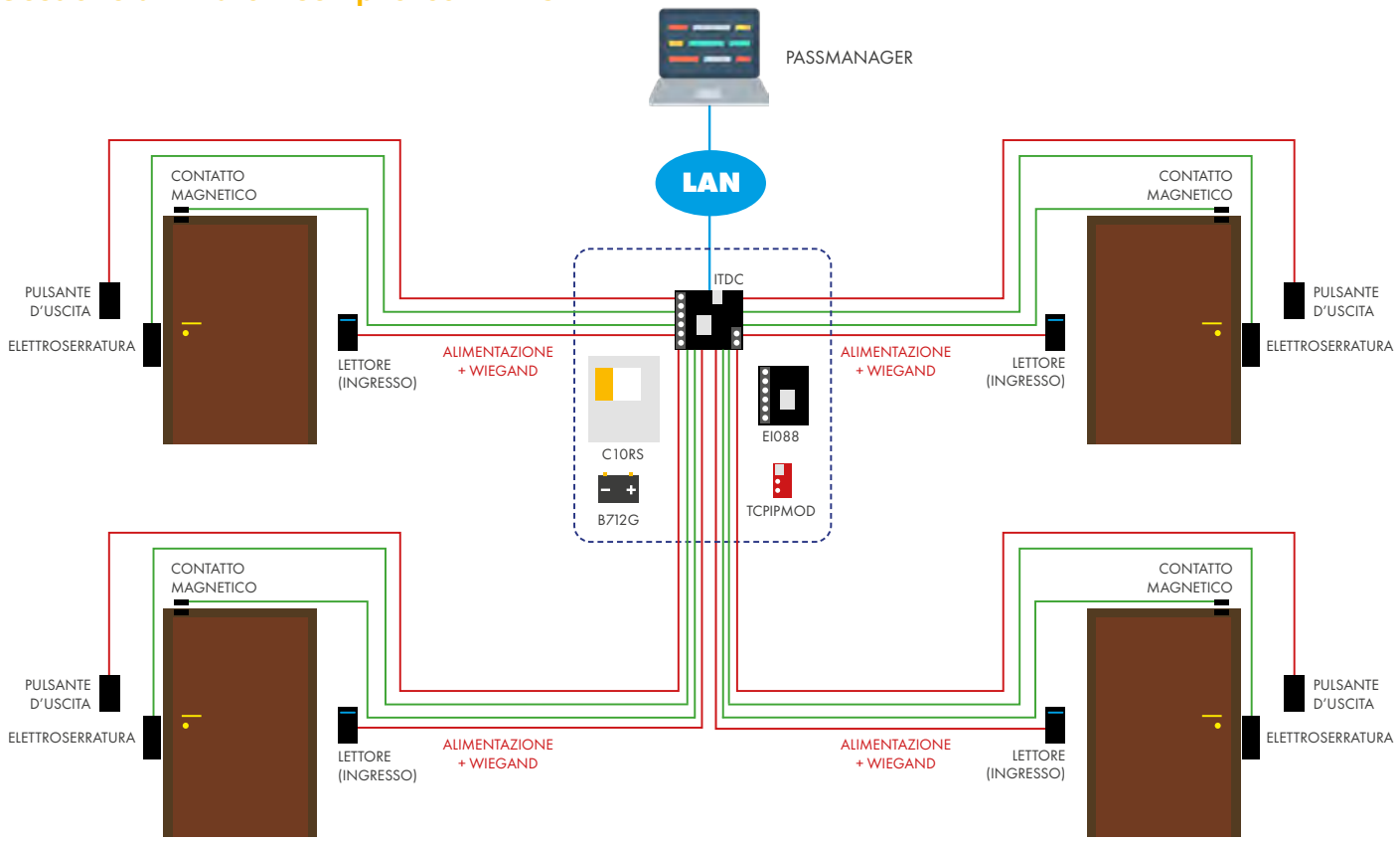

Accessori e servizi

Gruppi di alimentazione

C10RS
GAGRA0000900

Gruppo di alimentazione per alloggiamento schede controller ICON100AVR ed ITDC e relativi accessori

Uscite: uscite a relè per guasto, anomalia batteria, mancanza rete. **Segnalazioni:** LED stato delle alimentazioni, LED guasti. **Corrente erogata:** max 3 A. **Batteria collegabile:** fino a 18 Ah. **Dimensioni:** L 260 × H 305 × P 125 mm. **Peso:** 3,20 kg. **Assorbimento:** 0,51 A con carico applicato di 3 A. **Normative:** conforme EN50131-6 e EN50131-1 grado 2, classe ambientale II.

B712G
BTBAT0100200
e-Vision

Batteria e-Vision AGM 7 Ah / 12 V

Dimensioni: L 151 × H 94 × P 65 mm. **Peso:** 2,12 kg (prodotto imballato).

Interconnessione

CAPT
SAACC0000300

Cavo per programmazione diretta di controller ICON100AVR

ERSCONV
SAACC0000800

NEW

Convertitore TCP/IP RS-232/485/422. Convertitore da seriale a rete LAN usato quando si necessita di integrare il sistema di controllo accessi in una rete LAN esistente

Funzioni: watch-dog. **Ingressi:** Ethernet 10/100BASE-T/TX (half/full duplex). **Uscite:** seriale RS-232/485/422 selezionabile. **Dimensioni:** L 107 × H 115 × P 28 mm. **Peso:** 315 g. **Tensione massima di funzionamento:** 24,0 V. **Tensione minima di funzionamento:** 9,0 V. **Assorbimento massimo:** 300 mA.

URSCONV
SAACC0000700

NEW

Convertitore USB RS-232/485/422.

Funzioni: velocità di trasferimento da 921,6 a 300 kbps; distanza di trasmissione 1200 m (verso RS-485/422 a 9600 bps) o 5 m (verso USB o RS-232). **Ingressi:** USB. **Uscite:** seriale RS-232/485/422 selezionabile.

SF485
ACCIV0001400

Filtro SSF di protezione per seriali RS-485/422. Protegge fino a 3 linee seriali simultaneamente

Uscite: 3 uscite 12 Vcc di distribuzione alimentazione. **Alimentazione:** 12 Vcc. **Peso:** 120 g (prodotto imballato).

Accessori controllo varco

S10S
PPCMACI00300

Contatto magnetico da incasso a sigaretta. Contatto con reed in scambio NA/NC (confezione da 10 pz.)

Materiale: Ottone. **Installazione:** Su alluminio e legno (non adatto su ferro). **Distanze chiusura:** 12 mm alluminio, 10 mm legno. **Dimensioni:** Diametro testa 10 × diametro corpo 7,5 × lunghezza totale 26,5 mm. **Connessioni:** 4 fili. **Grado di protezione:** IP65. **Confezione:** Fornito esclusivamente in confezione da 10 pezzi.

K107S
PPCMACV01700

UTKCS02S - Contatto magnetico per superficie di grande portata per montaggio a vista in scambio NA/NC (confezione da 2 pz.)

Tipologia contatto: Contatto di scambio NA/NC. **Materiale:** Alluminio pressofuso di elevata restistenza. **Installazione:** Su porte in ferro, fissaggio con viti provviste di tappi antirimozione. **Distanze chiusura:** 30 mm non ferro, 22 mm ferro. **Dimensioni:** L 80 × H 18 × P 18 mm (reed e magnete). **Connessioni:** 4 fili. **Confezione:** Fornito esclusivamente in confezione da 2 pezzi.

K110
PPCMACV02300

UTKCHS47PM - Contatto magnetico per superficie di grande portata per montaggio a vista con funzione protezione magnetica

Tipologia contatto: Contatto NC con anta chiusa. **Materiale:** Alluminio pressofuso di elevata restistenza. **Installazione:** Su infissi in ferro e non, fissaggio con viti provviste di tappi anti-rimozione. **Distanze chiusura:** 5 - 25 mm, 3 - 20 mm (su ferromagnetici). **Dimensioni:** L 74 × H 18 × P 18 mm (reed e magnete). **Connessioni:** A morsettiera. **Certificazione:** IMQ-Sistemi di Sicurezza EN 50131-2-6 grado 3, classe ambientale II.

EBT01
LCEBT0000100

Pulsante di uscita touchless per montaggio a parete

Range lettura: da 5 a 20 cm regolabile. **Funzionamento operativo:** touchless con ritardo 0 ÷ 30 secondi regolabile. **Programmazione:** tramite potenziometro. **Uscite a bordo:** 1 uscita NC/NA/COM. **Indicatori LED:** 1 LED (blu e verde). **Contenitore:** contenitore plastico in ABS. **Dimensioni:** L 70 × H 115 × P 14 mm. **Peso:** 100 g. **Grado di protezione:** IP68. **Condizioni operative:** −20 - 55 °C. **Alimentazione:** 12 Vcc.

Inseritori per sistemi antintrusione EL.MO.

MDARM
OCMIN0100100

Modulo inseritore per linea seriale RS-485 da utilizzare con un lettore esterno

Interfaccia di comunicazione: Wiegand 26 o 34 bit (verso il lettore), ULTRABUS (verso la centrale). **Corrente massima uscita O.C.:** 30 mA. **Dimensioni:** L 129 × H 80 × P 20 mm. **Peso:** 103 g. **Alimentazione:** 12 V. **Temperature operative:** −10 ÷ +55 °C. **A riposo:** 8,0 mA. **Massimo:** 14 mA. **Umidità relativa:** 93% max.

Servizi di stampa

PRINTIM
SGIGR0000100

Preparazione dell'impianto grafico per la personalizzazione di tessere di colore bianco (per ogni gruppo di tessere stampate)

PRINTCA
SGSPG0000100

Stampa dell'impianto grafico (testo e grafica) su ciascuna tessera (prezzo per tessera)

PRINTMA
SGSPG0000200

Stampa aggiuntiva di codici numerici consecutivi su ciascuna tessera (prezzo per tessera)

PRINTMNM
SGIGR0000200

Stampa aggiuntiva di un nome diverso su ciascuna tessera (prezzo per tessera)

PRINTMFT
SGIGR0000300

Stampa aggiuntiva di una foto diversa su ciascuna tessera (prezzo per tessera)

Software

PassManager

PassManager

PassManager è il software professionale per la gestione di sistemi di controllo accessi sviluppato interamente da EL.MO. Permette di integrare e di gestire i controller ICON100AVR e ITDC e i relativi lettori di prossimità tramite reti TCP/IP o linee seriali. Grazie alla possibilità di importare dati presenti su altri database già in uso (ad esempio quelli del software STANDARD) può integrarsi efficacemente anche in impianti già esistenti, abbattendo costi e complessità dell'impianto stesso.
Punto di forza di PassManager è l'interfaccia. L'operabilità e la gestione del software risultano notevolmente facilitate grazie ad un'interfaccia semplice ed intuitiva, progettata per agevolare l'interazione anche agli utenti meno esperti.
La flessibilità e la scalabilità del software PassManager si manifestano nella possibilità di creare strutture server-client a seconda delle esigenze. In questo modo è possibile creare più postazioni client, tutte facenti capo ad un unico server centrale, consentendo ad una molteplicità di utenti l'operatività all'interno del sistema.

- Struttura: client + server. Client illimitati con licenze opzionali.
- Compatibilità hardware: PASSCONTROLLER, PASSGATE, ICON100AVR, ITDC, IP505R.
- Compatibilità Sistema Operativo: Windows 10 (64 bit e 32 bit).
- Caratteristiche resoconto: evento/allarme (formato pdf).
- Caratteristiche controllo accessi: modalità duress e anti-passback.
- Database utente: RDMS PostgreSQL 9.3, possibilità di importazione da database SW STANDARD e DUAL PRO.
- Gestione allarme: notifica allarme, stato eventi.
- Gestione calendari: 15 × 100 (ITDC).
- Numero utenti massimi: illimitati.

PMANAGER01 SASCA0100100	**Licenza PassManager per gestione di un numero illimitato di varchi, utenti illimitati, 1 client**
PMANAGER02 SASCA0100200	**Licenza PassManager per gestione di 64 varchi, utenti illimitati, 1 client**
PMANAGER03 SASCA0100300	**Licenza PassManager per gestione di 25 varchi, utenti illimitati, 1 client**
PMANAGER04 SASCA0100400	**Licenza PassManager per gestione di 10 varchi, utenti illimitati, 1 client**
PMANAGERLC SASCA0100500	**Licenza PassManager per 1 client aggiuntivo**

Standard

Software per la gestione di sistemi di controllo accessi con lettori biometrici

Due versioni disponibili su richiesta: STANDARDSERVER e STANDARDSERVER1000.
Si invita a contattare la sede per EL.MO. per informazioni e prezzi.

Condizioni di vendita

1) OGGETTO

1.1. La cessione dei prodotti da parte di EL.MO. è disciplinata dalla legge italiana ed in particolare dalle disposizioni di cui alle presenti condizioni generali di vendita (di seguito denominate anche solo Condizioni), nonché dalle norme in materia di vendita di cui agli articoli 1470 e seguenti del codice civile.

1.2. La sottoscrizione delle presenti Condizioni da parte del Compratore comporta l'espressa rinuncia da parte di quest'ultimo alle proprie condizioni, anche laddove queste siano eventualmente richiamate nella documentazione contrattuale e/o nelle fatture.

2) PREZZI

2.1. I prezzi sono quelli risultanti dal listino prezzi in vigore al momento della consegna della merce e si intendono, per contanti, franco ns. sede; i prezzi non comprendono l'IVA che rimane a totale carico del compratore.

2.2. Il listino prezzi potrà subire variazioni in qualsiasi momento e senza necessità di avviso al compratore.

3) CONSEGNA

3.1. EL.MO. declina ogni responsabilità circa il termine di consegna la cui data, ove risulta specificata, ha valore meramente orientativo. Ove venisse posticipata la data di consegna della merce a richiesta del Compratore, questi autorizza sin d'ora la EL.MO. ad emettere fattura, in conto anticipo, il cui importo dovrà essere immediatamente corrisposto dal Compratore.

3.2. La merce si intende vendita "franco venditrice", essa, quindi, viaggia a rischio e pericolo del Compratore, anche se la spedizione è eseguita a cura di EL.MO. tramite vettori e/o spedizionieri di sua fiducia o convenzionati. La consegna si intende eseguita con la presa in consegna della merce da parte del vettore e/o spedizioniere. L'eventuale perdita o avaria della merce non imputabile a EL.MO. non potrà in nessun caso dare luogo a risarcimento danni da parte di EL.MO.

4) RECLAMI

4.1. Eventuali reclami dovranno pervenire per iscritto entro otto giorni dal ricevimento dei prodotti; reclami per rotture e/o mancanze dovranno essere sollevate al vettore al momento della consegna, attivando, ove ne ricorrano i presupposti, la responsabilità vettoriale.

4.2. Nessun reclamo a qualsiasi titolo darà diritto a sospensione dei pagamenti che dovranno essere effettuati per intero sulla parte del prezzo relativa a prodotti non contestati.

5) CONDIZIONI DI PAGAMENTO

5.1. Il luogo di pagamento è sempre pattuito presso la sede di EL.MO., anche se il pagamento è convenuto a mezzo tratte, ri.ba. od altri effetti domiciliati. Salvo diverse pattuizioni scritte, i pagamenti si intendono per contanti alla consegna della merce. Per la prima fornitura viene richiesto tassativamente il pagamento per "contrassegno".

5.2. In ogni caso sugli eventuali ritardati pagamenti, decorreranno a favore di EL.MO. gli interessi di mora nella misura del T.U.S., maggiorato di tre punti, in vigore al momento della scadenza, senza pregiudizio di ogni altro diritto di EL.MO..

5.3. Il pagamento del prezzo alle scadenze convenute non può essere sospeso né ritardato dal Compratore per nessun motivo. Il Compratore non può opporre eccezioni al fine di evitare o ritardare la prestazione dovuta, ogni eventuale sua ragione in relazione alla fornitura dovrà essere fatta valere in separato giudizio.

5.4. In caso di risoluzione del contratto per fatto del Compratore, le rate del prezzo già incassate resteranno acquisite da EL.MO. a titolo di risarcimento, salvo pregiudizio di ogni altra sua ragione per maggior danno e spese.

5.5. Il verificarsi di insolvenze da parte dell'acquirente autorizza EL.MO. a modificare le condizioni di pagamento pattuite senza comunicazione previa oltre alla sospensione immediata delle forniture in corso fino alla determinazione della pendenza.

6) DECADENZA DAL BENEFICIO DEL TERMINE

6.1. Il mancato pagamento anche solo di una rata del prezzo comporta di diritto la decadenza dal beneficio del termine per il Compratore.

7) DATI COSTRUTTIVI CARATTERISTICHE

7.1. I dati tecnici, anche se contenuti nei cataloghi, si intendono sempre forniti a titolo indicativo e non vincolante. EL.MO. si riserva il diritto di apportare in ogni momento qualsiasi modifica nella costruzione dei propri prodotti senza che il Compratore possa avanzare eccezioni di sorta.

7.2. EL.MO. non è tenuta ad apportare eventuali modifiche ai prodotti già costruiti. Eventuali difformità tra i dati forniti e le caratteristiche della merce venduta non comporteranno alcuna responsabilità per EL.MO. ed è tassativamente esclusa la facoltà del Compratore di revocare l'ordine o di chiedere la risoluzione del contratto, la diminuzione del prezzo o il risarcimento dei danni per tale difformità.

7.3. EL.MO. si riserva, nel rispetto dei termini di legge, ogni diritto su tutti gli elaborati o scritti tecnici, i quali non potranno essere copiati, riprodotti o comunicati a terzi senza autorizzazione scritta.

8) RESPONSABILITÀ VERSO TERZI

8.1. Con l'emissione dell'ordine l'acquirente assume la responsabilità dell'osservanza delle norme di legge e di sicurezza relative all'impiego dei prodotti forniti.

8.2. EL.MO. in nessun caso, salvo i casi di accertata condotta dolosa o connotata da colpa grave, può essere ritenuta responsabile anche indirettamente del mancato o insufficiente funzionamento dei prodotti e/o dei danni conseguenti.

8.3. Garantendo "l'integrità" del proprio prodotto, EL.MO. non si riterrà in ogni caso responsabile per l'insorgere di eventuali controversie tra utilizzatore finale ed unità commerciali intermedie.

8.4. Gli articoli offerti e/o riportati sui vari documenti commerciali (listini, cataloghi, sito WEB, portale...) sono destinati specificamente all'uso per il quale sono stati qualificati, rilevabile sulla documentazione tecnica disponibile per ciascun prodotto; qualunque altro uso non è autorizzato ed in questo caso non viene pertanto garantita la funzionalità del prodotto stesso.

8.5. EL.MO. non è in alcun caso responsabile della compatibilità delle soluzioni proposte con altri sistemi, con i quali propri prodotti debbono interagire e/o cooperare. La verifica di compatibilità compete in via esclusiva all'installatore sulla base delle specifiche tecniche dei prodotti. EL.MO. tuttavia, è in grado di fornire, per chi lo desidera, servizi di assistenza tecnica esterna alle condizioni riportate nel capitolo "SERVIZI DI ASSISTENZA ESTERNA".

8.6. I prodotti utilizzano componenti per i quali il produttore originale esprime un tasso di difettosità percentuale che, per quanto modesto, ha comunque conseguenze sulla funzionalità delle apparecchiature. L'acquirente è pertanto invitato a prendere tutte le precauzioni in termini di procedure di controllo e di realizzazione dell'impianto al fine di rilevare tempestivamente qualunque inefficienza dei prodotti. L'acquirente è invitato a commisurare il livello di prestazione offerto dal sistema all'effettiva situazione di rischio (valutando tra l'altro la possibilità che detto sistema si trovi ad operare in modalità degradata a causa di situazioni di guasto od altro derivanti da agenti atmosferici, scariche elettriche provenienti dalla rete elettrica o telefonica, guasti elettrici, difetti di materiale).

8.7. La progettazione, l'installazione e la manutenzione di impianti utilizzanti i prodotti inseriti nei listini sono riservate a personale in possesso dei requisiti e delle conoscenze necessarie ad assicurare il funzionamento.

8.8. EL.MO. non è responsabile di errori di progettazione compiuti da terzi, ivi compresi gli installatori, ancorché i medesimi possano essere conseguenza di indicazioni provenienti da addetti alla vendita dei prodotti.

8.9. L'installazione dei prodotti deve avvenire in conformità alle norme antinfortunistiche vigenti. Le parti interne di alcune apparecchiature sono collegate alla rete elettrica e quindi sussiste il rischio di folgorazione nel caso in cui si effettuino interventi di manutenzione al loro interno senza aver disconnesso l'alimentazione primaria da rete elettrica. Alcuni prodotti incorporano batterie, ricaricabili o meno, per l'alimentazione d'emergenza. Errori nel loro collegamento possono causare danni al prodotto, a cose e pericolo per l'incolumità dell'operatore (scoppio ed incendio).

8.10. La vendita dei prodotti EL.MO. on-line è possibile esclusivamente previa comunicazione scritta dell'azienda relativa ad ogni singolo articolo richiesto. La vendita dei prodotti EL.MO. on-line è possibile SOLO ed ESCLUSIVAMENTE in area riservata, accessibile unicamente ad utenti registrati. I listini di vendita EL.MO., invece, possono essere pubblici e quindi accessibili ad ogni web user. L'acquirente che, avendo comunicato espressamente ad EL.MO. la propria intenzione, pubblicizzi il prodotto per una rivendita e-commerce è esclusivo responsabile della corretta informazione sulle caratteristiche del prodotto, sulla sua utilizzabilità soltanto da parte di utenti professionali e sui limiti di operatività anche temporale della garanzia, di cui al paragrafo che segue. Ove l'acquirente, nel pubblicizzare, anche online, i prodotti, ometta di informare i terzi sui contenuti delle presenti "condizioni generali di vendita", in materia di "dati costruttivi, caratteristiche", "responsabilità verso terzi" e "garanzia sui prodotti", EL.MO. sarà esonerata da qualsiasi responsabilità per danni direttamente e indirettamente connessi alla vendita conclusa.

8.11. L'acquirente si obbliga altresì a raccogliere dal terzo, eventuale proprio acquirente, il relativo consenso con riguardo alle presenti "condizioni generali di vendita", debitamente vincolandolo alle medesime prescrizioni.

L'acquirente dichiara espressamente, inoltre, di esonerare EL.MO. da qualsiasi responsabilità per danni diretti ed indiretti cagionati all'acquirente stesso e/o a terzi derivanti dalla ritardata consegna del materiale e dell'esecuzione dell'impianto utilizzante queste componenti, dal mancato e non corretto funzionamento dei sistemi realizzati, per tutto il tempo occorrente agli interventi di riparazione e/o sostituzione dei componenti.

8.12. EL.MO. non è tenuta a corrispondere indennizzi o risarcimenti a ristoro dei danni, di qualsiasi natura, cagionati a persone, cose od altro, che possano verificarsi durante l'uso dei prodotti oggetto di fornitura. EL.MO., altresì, non assume alcuna responsabilità per i danni arrecati da detti prodotti qualora gli stessi vengano installati in ambienti divenuti successivamente, per modificazione dell'acquirente e/o utilizzatore, inidonei.

9) GARANZIA PRODOTTI

9.1. EL.MO. riconosce sui propri prodotti 30 mesi (60 mesi ove espresso) di garanzia per difetti di componenti a condizione che l'apparecchiatura, al momento della verifica, non presenti manomissioni o bruciature e/o altre anomalie di funzionamento, dovute ad errati collegamenti e/o a scariche da extratensione. La garanzia è prestata, per tutto il periodo sopra indicato, esclusivamente sui prodotti la cui installazione venga effettuata entro 6 mesi dalla data di produzione risultante su ciascun prodotto. Il termine di 30 mesi viene calcolato a far corso dalla data di produzione.

9.2. La garanzia viene prestata inderogabilmente franco sede EL.MO.

9.3. Tutti i materiali inviati in riparazione ad EL.MO., anche se in periodo di garanzia, dovranno pervenire in porto franco. Per i materiali riparati fuori garanzia la restituzione al cliente avverrà esclusivamente in porto assegnato. Per il materiale riparato durante il periodo di garanzia la restituzione avverrà con la prima consegna utile. Solo in caso di urgenze concordate la restituzione potrà avvenire in porto franco.

9.4. I prodotti devono essere spediti nell'imballo originale od in altro imballo adeguato alla protezione dei prodotti da danneggiamenti durante il trasporto.

9.5. Non si accettano resi se non preventivamente autorizzati. Il D.d.T. di reso deve tassativamente recare i riferimenti del D.d.T. e della fattura di vendita. L'importo dell'accredito potrà essere decurtato di eventuali spese sostenute per il ritiro o per ricontrollare e ricollaudare l'apparecchiatura stessa. La nota di accredito verrà stornata in una successiva scadenza o pagata a mezzo rimessa diretta previa comunicazione scritta da parte di EL.MO. Non dovranno in ogni modo verificarsi casi di insolvenza del cliente per detrazioni indebite o comunque non concordate. Per un approfondimento ulteriore relativamente al processo di RMA, si rimanda al Regolamento RMAUff. mkt12.04.18.

9.6. Sui prodotti commercializzati EL.MO. riconosce un periodo di garanzia di 12 mesi (Cat. Z su colonna G), 18 mesi (Cat. W su colonna G) o di 24 mesi (Cat. Y su colonna G). L'eventuale sostituzione o reso di prodotti commercializzati o l'estensione del periodo di garanzia verranno autorizzati in funzione di quanto concesso dalla Casa produttrice.

9.7. Sono esclusi dalla garanzia i prodotti o componenti soggetti a deperimento ed usura quali le batterie ricaricabili e non, le testine dei videoregistratori, testine di stampa, elementi sensibili di rivelatori di gas, motori elettrici e parti meccaniche (qui citati a solo titolo esemplificativo e non esaustivo).

9.8. Qualunque reso di merce dovrà essere autorizzato espressamente da EL.MO. e dovrà avvenire in stretta conformità alla procedura prevista allo scopo da EL.MO. In caso di reso non autorizzato il materiale sarà automaticamente respinto al mittente.

10) GARANZIA PRODOTTI SOFTWARE E FIRMWARE

10.1. I prodotti software e firmware, di seguito definiti PRODOTTI, al di fuori della garanzia limitata più avanti descritta, in tutte le loro componenti (comprese le istruzioni per l'uso), vengono forniti "nello stato in cui sono", senza garanzie di alcun genere. Inoltre, EL.MO. non garantisce l'uso del PRODOTTI ed il risultato dell'uso dei PRODOTTI medesimi in termini di correttezza, accuratezza, affidabilità; il rischio dei risultati e delle prestazioni dei prodotti è assunto interamente dal CLIENTE.

10.2. EL.MO. garantisce la sostituzione del supporto contenente il software a causa di difetti di materiale e manodopera per 60 giorni dalla consegna. Supporti difettosi verranno sostituiti senza addebito di oneri entro questo periodo.

10.3. A causa della complessità della natura dei PRODOTTI, EL.MO. non garantisce che gli stessi siano completamente scevri da errori, che possano operare senza interruzioni e che siano compatibili con tutte le apparecchiature o le configurazioni dei PRODOTTI stessi. Il cliente è invitato a verificare il lavoro svolto dai PRODOTTI e ne assume espressamente il rischio dell'utilizzo nel caso di applicazioni in cui un suo errore possa avere come conseguenze danneggiamento e/o lesioni a persone fisiche, proprietà ed attività commerciali.

10.4. EL.MO. disconosce espressamente ogni altra forma di garanzia implicita od esplicita sui software e firmware, comprendendo anche la garanzia di adeguatezza all'utilizzo specifico.

10.5. In nessun caso, salvo venga fornita la prova di una condotta dolosa o gravemente negligente da parte di EL.MO., dei suoi agenti, dei suoi rivenditori, distributori ed impiegati, EL.MO. potrà essere chiamata a rispondere per danni diretti, indiretti od incidentali derivanti dall'uso, abuso od impossibilità di utilizzo dei prodotti, anche nel caso in cui EL.MO. sia stata avvisata della possibilità di questi eventi, e, specificatamente ma senza limitazioni, nel caso di perdite di guadagni, di utilizzo, di apparecchiature e materiali dati e/o costi relativi al ripristino, assicurazione o sostituzione di essi, nonché di reclami da parte di terzi. In ogni caso la responsabilità di EL.MO. o dei suoi distributori sarà limitata al prezzo pagato dal cliente per il diritto di licenza d' uso dei PRODOTTI.

10.6. Ogni altra forma di garanzia espressa per iscritto o verbalmente da agenti, distributori od impiegati di EL.MO. non può in alcun caso estendere i termini delle presenti condizioni e, tantomeno, il CLIENTE potrà basarsi su comunicazioni scritte di questa natura.

10.7. I PRODOTTI potrebbero eventualmente essere forniti con contratto di licenza d'uso la cui sottoscrizione garantisce al cliente il diritto di usufruire di ogni aggiornamento e miglioramento del prodotto alle condizioni di volta in volta stabilite da EL.MO.

11) RIPARAZIONI

11.1. Al fine di migliorare e snellire il servizio di assistenza tecnica, desideriamo proporre ai ns. Clienti la riparazione del materiale commercializzato e di ns. produzione con l'addebito di un importo il cui ammontare è di seguito evidenziato. Agli importi di seguito indicati sarà applicato lo sconto del cliente.

11.2. Per i prodotti commercializzati la riparazione a costo fisso viene garantita salvo cessata disponibilità delle parti di ricambio. Per i prodotti di produzione la riparazione a costo fisso viene garantita per i prodotti con anzianità di produzione inferiore ai 8 anni. Per i prodotti di anzianità superiore a 8 anni viene offerta la possibilità di sostituzione con prodotti aggiornati dello stesso modello o con modello alternativo di più recente costruzione.

11.3. Solo su specifica richiesta, e sempre che l'articolo risulti riparabile, è possibile la riparazione la cui relativa tariffa della "Tabella costi di riparazione" verrà maggiorata del 10% quando il prodotto è entro i 10 anni di produzione, del 20% quando il prodotto è entro i 12 anni, del 30% quando il prodotto supera 12 anni di produzione.

11.4. Si ricorda che è a disposizione della clientela il portale riparazioni che consente la visualizzazione dello stato dei materiali inviati in sede EL.MO. per riparazione, in carico al laboratorio ST di EL.MO. Per usufruire del servizio è necessario registrarsi a sito elmospa.com con l'account aziendale del funzionario che si occupa delle riparazioni c/o l'organizzazione del cliente e chiedere l'abilitazione al servizio all'account marketing@elmospa.com.

12) CONDIZIONI PER LA RIPARAZIONE

12.1. La riparazione dei prodotti facenti riferimento alla colonna C.R. riportata nel listino verrà eseguita con fatturazione dell'importo relativo solo se il materiale risponde alle seguenti condizioni:

1) il prodotto non deve presentare manomissioni di sorta;
2) la scheda deve essere completa di ogni sua parte (morsettiera, connettore, ecc.);
3) deve essere riportato in allegato il difetto riscontrato dall'installatore;
4) se il materiale non risponde alle condizioni elencate la riparazione sarà effettuata con la maggiorazione del 40% della tabella costi sotto riportata;
5) qualora il materiale in garanzia non riporti le condizioni di cui ai punti 1) 2) e 3), verrà a decadere automaticamente la garanzia e addebitato il relativo costo di riparazione secondo la tabella sotto descritta.

Tabella costi di riparazione

B	C	D	E	F	G
€ 19,00	€ 29,00	€ 38,00	€ 50,00	€ 65,00	€ 100,00
H	I	L	M	N	O
€ 160,00	€ 270,00	€ 320,00	€ 450,00	€ 520,00	€ 610,00
P	Q	R	S	X	
€ 700,00	€ 860,00	€ 980,00	€ 1.180,00	*	

* Soggetto a preventivo

12.2. È attivo un servizio di aggiornamento Firmware dei DVR Embedded, Videoserver e telecamere IP/MEGAPIXEL; in caso di necessità contattare l'assistenza tecnica EL.MO. per ulteriori informazioni.

12.3. Per l'attività di aggiornamento Firmware verrà applicata la tariffa corrispondente alla lettera "G".

13) SERVIZIO HELP DESK

13.1. EL.MO. mette a disposizione dei propri installatori un team in grado di fornire un servizio post-vendita di qualità pari a quella garantita con riguardo ai propri prodotti. Il numero telefonico di Help Desk è 0499200426 attivo dal lunedì al venerdì dalle 8:30 alle 12:30 e dalle 14:00 alle 18:00.

13.2. In caso di linea occupata, un risponditore automatico notifica la posizione di priorità conseguita (esempio: posizione 3, posizione 2); rimanere in attesa consente di non perdere la priorità acquisita: nel caso in cui l'attesa superi i 15 minuti il risponditore automatico informa che la richiesta di assistenza sarà segnalata agli operatori con i dati del richiedente per un successivo contatto da parte degli operatori preposti. Qualora la chiamata venisse interrotta prima dei 15 min, gli operatori non riceveranno alcuna notifica automatica di richiesta di contatto. La concisione e la chiarezza nella formulazione dei quesiti sarà essenziale per ridurre la durata della comunicazione, migliorando così la qualità e la disponibilità del servizio.

13.3. Nei periodi di chiusura prolungata, EL.MO. mette a disposizione dei clienti un servizio di assistenza tecnica le cui modalità verranno comunicate attraverso newsletter, news sul sito elmospa.com e comunicazioni nei canali social aziendali.

13.4. È possibile accedere al servizio di Help Desk anche via SMS qualora la linea telefonica diretta 049-9200426 fosse occupata. Il servizio SMS è attivo al numero (+39)3460127401 dal lunedì al venerdì dalle 8:30 alle 12:30 e dalle 14:00 alle 18:00, i messaggi SMS trasmessi al di fuori di queste fasce orarie non saranno gestiti. I messaggi SMS devono contenere al max 160 caratteri, riportare ragione sociale/nominativo completo del richiedente e oggetto della richiesta. Qualora la richiesta di assistenza risulti semplice e circoscritta potrà essere gestita attraverso semplice risposta al messaggio, diversamente il personale preposto provvederà ad un contatto telefonico.

13.5. Tutte le richieste di assistenza giunte sia via telefono che via sms vengono evase entro la giornata stessa della richiesta a distanza di un minutaggio che varia in relazione alla quantità di richieste in corso.

13.6. Per richieste di supporto che non necessità di contatto immediato con l'operatore e per le richieste di approfondimento/spiegazione non urgenti è possibile contattare il servizio di Help Desk, scrivendo all'indirizzo assistenza.tecnica@elmospa.com e indicando ragione sociale/nominativo completo del richiedente e descrizione dettagliata della richiesta; immediatamente il mittente riceve la notifica di avvenuta ricezione della mail. Il servizio Help Desk risponderà alla richiesta di supporto ricevuta via mail entro max 3 gg lavorativi.

14) SERVIZI DI ASSISTENZA ESTERNA

14.1. EL.MO. mette a disposizione della propria clientela il personale del servizio di assistenza tecnica per la conduzione di sopralluoghi e verifiche di funzionalità. Le modalità di prestazione del servizio devono essere concordate con la sede in funzione della disponibilità del personale tecnico di EL.MO.. I costi orari, al netto delle spese di trasferta, sono i seguenti:

15) PERSONALE TECNICO SPECIALIZZATO

Per ogni ora lavorativa, comprese quelle di viaggio di andata e ritorno, in giorni lavorativi dal lunedì al venerdì con un massimo di 8 ore	€ 40,00
Per ogni ora impegnata nei giorni dal lunedì al venerdì dalle 06:30 alle 08:30 e dalle 18:00 alle 22:30	€ 50,00
Per ogni ora impegnata nei giorni dal lunedì al venerdì dalle 22:30 alle 06:30	€ 60,00
Per ogni ora impegnata nei giorni di sabato e/o festivi dalle 06:30 alle 22:30	€ 75,00
Per ogni ora impegnata nei giorni di sabato e/o festivi dalle 22:30 alle 06:30	€ 100,00

Specialista software

Per prestazioni effettuate da un tecnico di questa categoria tutte le tariffe esposte verranno aumentate del 30%.

Addebito frazioni di ora

Tutte le frazioni di ora inferiori a 30 minuti saranno arrotondate alla mezz'ora successiva.

Spese di trasferta

Tutte le spese di trasferta verranno addebitate al costo.

16) CONSULENZA E PROGETTAZIONE

16.1. I sistemi di sicurezza sempre più spesso prevedono la presenza contemporanea di impianti di rivelazione di intrusione, incendio, TVCC, controllo accessi, gestione impianti tecnologici e centralizzazione degli allarmi.

16.2. EL.MO. fornisce un servizio di consulenza e supporto alla progettazione ad installatori, studi tecnici ed operatori del settore per lo sviluppo di studi di fattibilità, offerte e progetti; nel caso in cui le problematiche che l'operatore della sicurezza è chiamato ad affrontare richieda delle conoscenze più specifiche e particolareggiate, EL.MO. è in grado di fornire servizi a pagamento.

16.3. L'ufficio progettazione sistemi è in grado di fornire tutte le informazioni sui costi e sulla disponibilità del servizio.

17) CAUSE DI FORZA MAGGIORE E HARDSHIP CLAUSE

17.1. In parziale deroga e/o integrazione a quanto previsto dagli artt. 1463 e ss. e 1467 e ss. c.c., nell'ipotesi in cui, nel corso dell'esecuzione del presente contratto, sopraggiungano circostanze non imputabili alle Parti che comportino l'impossibilità per EL.MO. di adempiere puntualmente le obbligazioni contrattualmente assunte o l'eccessiva onerosità dell'adempimento di tali obbligazioni (tra le quali, a titolo esemplificativo e non esaustivo, si annoverano le ipotesi in cui l'insorgere di un'epidemia, l'accadimento di un cataclisma di rilevante entità, lo scoppio di un grave conflitto locale e/o mondiale et similia abbiano impedito la consegna dei beni venduti o la abbiano ritardata a cagione del rallentamento degli scambi transfrontalieri, della riduzione della produzione da parte dei subfornitori e dei conseguenti rifornimenti, degli aumenti dei costi della produzione e/o dei prezzi dei componenti utilizzati per la messa a punto dei beni oggetto di vendita, dell'impossibilità di reperire sul mercato i componenti prodromici alla fabbricazione dei beni oggetto di vendita o di reperirli in tempo utile et similia) le sorti del rapporto sono disciplinate dalle seguenti clausole. Nell'ipotesi contemplata, EL.MO. non potrà in alcun modo essere considerata responsabile del proprio inadempimento derivante da tale evento impossibilitante, a norma degli artt. 1218 e 1256 c.c.

17.2. Nell'ipotesi in cui la prestazione di EL.MO. sia divenuta definitivamente e integralmente impossibile a cagione delle sopravvenienze contemplate nella precedente clausola, in espressa deroga all'art. 1463 c.c., il presente contratto rimarrà in vigore tra le Parti e l'acquirente, che ne sopporta il rischio, sarà in ogni caso tenuto ad adempiere la propria prestazione.

17.3. Nell'ipotesi in cui la prestazione di EL.MO. sia divenuta parzialmente e/o temporaneamente impossibile a cagione delle sopravvenienze contemplate nella suestesa cl. 17.1, EL.MO. comunicherà per iscritto alla controparte i motivi del ritardo senza che l'acquirente, in espressa deroga all'art. 1464 c.c., possa sospendere l'esecuzione della propria prestazione o risolvere il presente contratto. In questo caso, l'acquirente che adducesse il venir meno del proprio interesse ad ottenere la controprestazione, intendendo risolvere il contratto, non potrà adire la competente Autorità giudiziaria per ottenerne lo scioglimento, ma potrà unicamente chiedere ad EL.MO. l'instaurazione di eventuali trattative volte alla rinegoziazione dell'originario rapporto, intaccato dalle sopravvenienze, le quali dovranno essere condotte nel rispetto del canone di buona fede ex artt. 1175 e 1375 c.c. Decorso il novantesimo (90°) giorno dalla domanda di rinegoziazione senza che le Parti siano pervenute ad un accordo, il contratto resterà in vigore nella sua formulazione originaria. Resta inteso che prima del decorso del termine di novanta giorni dalla domanda di rinegoziazione l'acquirente non potrà adire le competenti Autorità Giudiziarie per addivenire coattivamente alla rinegoziazione o allo scioglimento del contratto.

17.4. Nell'ipotesi in cui, a cagione delle sopravvenienze di cui alla suestesa cl. 17.1, la prestazione di EL.MO. sia divenuta eccessivamente onerosa in confronto a quella dell'acquirente, EL.MO. notificherà la circostanza all'acquirente e potrà sospendere l'esecuzione della propria prestazione senza che tale circostanza possa essere considerata inadempimento colpevole delle proprie obbligazioni. In questo caso, qualora l'eccessiva onerosità sia connessa ad un imprevisto aumento dei costi della produzione e/o dell'acquisto dei componenti dei propri prodotti, il prezzo dei beni oggetto di vendita sarà automaticamente aumentato in modo proporzionale all'aumento di costi sopravvenuto. In tutti gli altri casi in cui la prestazione di EL.MO. sia divenuta eccessivamente onerosa in confronto a quella dell'acquirente, invece, le Parti si impegnano ad instaurare le trattative al fine di modificare equamente le condizioni di vendita, ex art. 1467 co. 3, c.c., svolgendo le medesime nel rispetto del canone di correttezza e buona fede canonizzato agli artt. 1175 e 1375 c.c. Decorso il novantesimo (90°) giorno dalla domanda di rinegoziazione senza che le Parti siano pervenute ad un accordo, EL.MO. avrà diritto di recedere dal presente contratto.

18) CASE HISTORIES

18.1. Il Compratore è consapevole della possibilità che EL.MO., nell'ambito della creazione di diverse raccolte di referenze (d'ora in avanti denominate anche solo case histories) finalizzata alla valorizzazione della propria attività e delle più importanti opere realizzate con i prodotti da quest'ultima venduti, abbia la necessità di ottenere, dagli utenti più noti, prestigiosi e autorevoli presso i quali vengano installati – direttamente o attraverso l'opera

interposta del Cliente – gli impianti di sicurezza marchiati EL.MO. (di seguito denominati anche solo "Clienti Premium"), la relativa autorizzazione alla pubblicazione dei dati che identifichino la struttura (quali: la denominazione del sito di installazione; il luogo di ubicazione del sito di installazione; il marchio/logo che rappresenti l'utente nel quale sono stati collocati gli impianti), l'impianto installato (quali le informazioni che illustrino le soluzioni di sicurezza adottate per personalizzare l'impianto in conformità alle esigenze del Cliente Premium) e alcune immagini illustrative della sede e del sistema di sicurezza, strettamente connesse all'impianto installato. Pertanto, in accordo con la previsione già contemplata dalla suestesa cl. 1.2, il Compratore dichiara espressamente di accettare che l'emissione da parte di quest'ultimo dell'ordine di acquisto (di seguito anche solo "Ordine"), conforme all'offerta formulata da EL.MO., comporti l'accettazione delle presenti Condizioni e la contestuale e espressa rinuncia alle proprie condizioni, anche laddove queste siano eventualmente richiamate nella documentazione contrattuale e/o nell'Ordine e/o nelle fatture, nonché, per l'effetto, la prestazione del consenso consapevole del Cliente Premium alla pubblicazione delle case histories nel rispetto delle modalità contemplate dalla presente clausola.

18.2. EL.MO. precisa che, nell'ambito delle case histories, non renderà noto alcun dato tecnico idoneo a consentire al pubblico di risalire alla collocazione dei dispositivi di sicurezza installati presso i siti del Cliente Premium o che siano in grado di inficiarne, anche in maniera potenziale, il corretto funzionamento.

18.3. EL.MO. garantisce che tali dati e immagini non saranno oggetto di modifica e/o alterazione alcuna – fatta eccezione per i dati e le immagini che sarebbero in contrasto con quanto precisato dalla precedente cl. 18.2. – e verranno pubblicati sul sito elmospa.com, sul sito globalpro.elmospa.com e sui canali social Facebook, LinkedIn e YouTube di EL.MO. Spa. Per l'effetto, i dati di cui alla suestesa cl. 18.1 saranno visibili a chiunque acceda ai suddetti siti web o canali social e potranno essere sottoposti in visione a CLIENTI - POSSIBILI CLIENTI - UTENTI A VARIO TITOLO.

18.4. Nell'ipotesi in cui il Cliente Premium abbia acquistato, a propria volta, l'impianto di sicurezza dal Compratore, quest'ultimo si obbliga, anche ai sensi e per gli effetti dell'art. 1381 c.c., a raccogliere dal Cliente Premium il relativo consenso alla pubblicazione delle case histories e altresì a comunicare tempestivamente a EL.MO. l'eventuale diniego alla pubblicazione manifestato, anche successivamente, dal Cliente Premium. Qualora il Compratore non adempia l'obbligazione derivante dalla presente clausola, egli sarà tenuto a risarcire ad EL.MO. ogni danno patito a cagione di tale inadempimento, manlevandola in ordine ad ogni conseguenza pregiudizievole connessa a tale violazione.

18.5. In ogni caso, sarà cura di EL.MO., prima di procedere alla pubblicazione delle case histories, sottoporre al Cliente Premium ogni elaborato, inviandolo all'apposito indirizzo indicato di volta in volta dal Compratore e/o dal Cliente Premium stesso, per permettere a quest'ultimo, eventualmente, di inibirne la pubblicazione.

18.6. In ogni caso, il consenso alla pubblicazione delle case histories si riterrà dal Cliente Premium prestato nell'ipotesi in cui decorrano quindici (15) giorni lavorativi dall'invio dell'elaborato, contemplato alla suestesa cl. 18.5, senza che pervenga ad EL.MO. la manifestazione del diniego alla relativa pubblicazione, espresso dal Cliente Premium inviando una comunicazione scritta al seguente indirizzo e-mail: marketing@elmospa.com.

18.7. ELMO. informa altresì che la pubblicazione delle case histories verrà effettuata apprestando ogni tutela prevista dalle disposizioni del nuovo Regolamento Generale sulla Protezione dei dati UE 2016/679 (GDPR) e che EL.MO. stessa, in qualità di titolare del trattamento dei dati, si impegna sinora espressamente ad obbligare, ai sensi dell'art. 1381 c.c., anche tutto il proprio personale dipendente o quello che collabori con essa al rispetto della normativa vigente in materia di protezione dei dati personali (in quanto dati e immagini potrebbero essere trattati da personale esterno per l'impaginazione o per il caricamento degli stessi). In riferimento alla normativa il personale esterno è stato incaricato come responsabile del trattamento, ai sensi e per gli effetti dell'art. 28 del GDPR, ed è a conoscenza della normativa in vigore. Il trattamento dei dati raccolti sarà altresì svolto in forma automatizzata e/o manuale, nel rispetto di quanto previsto dall'art. 32 del GDPR 2016/679. Nel rispetto dei principi di liceità, limitazione delle finalità e minimizzazione dei dati, ai sensi dell'art. 5 GDPR 2016/679, dati e immagini rimarranno caricati nel sito web e conservati per un periodo di 10 anni.

18.8. In ogni caso, il Cliente Premium conserva il diritto in qualunque momento di:
- ottenere la conferma dell'esistenza o meno dei medesimi dati e, in caso positivo, conoscerne il contenuto e l'origine;
- verificarne l'esattezza chiedere la rettifica dei dati inesatti;
- l'integrazione dei dati incompleti o l'aggiornamento dei dati vetusti;
- ottenerne la limitazione del trattamento, ove ricorra una delle ipotesi previste dall'articolo 18 GDPR;
- chiedere la cancellazione dei dati trattati in violazione di legge, ovvero in presenza di una delle altre condizioni previste dall'articolo 17, comma 1, lett. a), b), c), e) ed f) GDPR;
- opporsi in ogni caso, per motivi legittimi, al loro trattamento;
- opporsi al trattamento negli altri casi previsti dall'articolo 21, commi 2 e 3 e 22 GDPR;
- revocare in qualsiasi momento il proprio consenso liberamente dato al trattamento dei dati personali per una o più specifiche finalità senza pregiudizio per la liceità del trattamento basato sul consenso prestato prima della revoca;
- ottenere il rilascio dei dati personali oggetto di trattamento in un formato compatibile con le applicazioni informatiche standard, per permetterne il trasferimento su altre piattaforme di preferenza del Cliente Premium stesso, senza frapporre impedimenti alla trasmissione diretta dei dati trattati ad altro Titolare del trattamento, ove tale trasmissione diretta sia tecnicamente fattibile [c.d. diritto alla portabilità dei dati].

Le richieste relative all'esercizio dei predetti diritti connessi alla normativa a protezione dei dati personali vanno rivolte al Titolare: EL.MO. Spa Via Pontarola 70 Reschigliano di Campodarsego 35011, Padova, Italia inviando una mail all'indirizzo privacy@elmospa.com.

19) PATTUIZIONI DEROGATIVE O COMPLEMENTARI

19.1. Qualsiasi convenzione derogativa o complementare alle presenti condizioni generali di vendita dovrà essere pattuita per iscritto ai sensi e per gli effetti dell'art. 1352 c.c.

20) RISOLUZIONE DELLE CONTROVERSIE

20.1. Qualsiasi controversia nascente dal o comunque connessa al presente contratto sarà risolta mediante la procedura di mediazione prevista dal D.Lgs 28/2010 - "Attuazione dell'articolo 60 della legge 18 giugno 2009, n. 69, in materia di mediazione finalizzata alla conciliazione delle controversie civili e commerciali" - amministrata e disciplinata secondo il regolamento della Camera di mediazione di Padova, Organismo della Camera di Commercio Industria e Artigianato di Padova.

20.2. Qualora la procedura di mediazione di cui alla suestesa cl. 17.1 non dovesse concludersi con esito positivo, tutte le controversie nascenti dal o comunque connesse al presente contratto verranno devolute alla competenza esclusiva del Foro di Padova.

Indice alfabetico

Codice	Codice di magazzino	Descrizione	CR	G	Note disponibilità	Pag.
B712G	BTBAT0100200	Batteria e-Vision AGM 7 Ah / 12 V	.	Z	-	16
C10RS	GAGRA0000900	Gruppo di alimentazione per alloggiamento schede controller ICON100AVR ed ITDC e relativi accessori	C	30	-	16
CAPT	SAACC0000300	Cavo per programmazione diretta di controller ICON100AVR	.	Z	-	16
CCIDA150	LRACC0200200	Porta badge per IDA245	.	Z	-	11
EBT01	LCEBT0000100	Pulsante di uscita touchless per montaggio a parete	X	Z	-	17
EIO88	COACC0000100	Scheda di espansione ingressi/uscite per controller ITDC	X	Z	-	14
ERSCONV	SAACC0000800	Convertitore TCP/IP RS-232/485/422. Convertitore da seriale a rete LAN usato quando si necessita di integrare il sistema di controllo accessi in una rete LAN esistente	X	Z	new	16
ICON100AVR	COICO0000300	Controller in scheda per il controllo degli accessi per una singola porta (1 lettore IN e 1 lettore OUT). Necessita di software PassManager e STANDARD	X	Z	-	14
ICON100KBD	COACC0000300	Kit tastiera e display per ICON100/ITDC	X	Z	-	14
IDA245	LRACC0100200	Tessera di prossimità di tipo attivo (2,4 - 2,5 GHz ISM), batteria sostitubile 3 V Lithium inclusa; portata fino a 15 m regolabile	.	Z	-	11
IDC80	TTSMR0000400	Tessera con banda magnetica e lettura a prossimità (RF 125 kHz). Superficie personalizzabile graficamente su richiesta	.	Z	-	10
IDC8025	TTSMR0000500	Tessera standard con banda magnetica e lettura a prossimità (RF 125 kHz) 25 pz.	.	Z	-	10
IDC8050	TTSMR0000600	Tessera standard con banda magnetica e lettura a prossimità (RF 125 kHz) 50 pz.	.	Z	-	10
IDK50	TTSMR0001000	Gettone di prossimità di tipo passivo (RF 125 kHz)	.	Z	-	10
IDK5025	TTSMR0001100	Gettone di prossimità di tipo passivo (RF 125 kHz) 25 pz.	.	Z	-	10
IDK5050	TTSMR0001200	Gettone di prossimità di tipo passivo (RF 125 kHz) 50 pz.	.	Z	-	10
IDT900C	LRACC0100300	Tessera di prossimità di tipo passivo (840 - 960 MHz)	.	Z	su richiesta	11
IDT900C25	LRACC0100400	Tessera di prossimità di tipo passivo (840 - 960 MHz) 25 pz.	.	Z	su richiesta	11
IDT900C50	LRACC0100500	Tessera di prossimità di tipo passivo (840 - 960 MHz) 50 pz.	.	Z	su richiesta	11
IDT900T	LRACC0300100	Tag adesivo di prossimità di tipo passivo (840 - 960 MHz)	.	Z	su richiesta	11
IDT900T25	LRACC0300200	Tag adesivo di prossimità di tipo passivo (840 - 960 MHz) 25 pz.	.	Z	su richiesta	11
IDT900T50	LRACC0300300	Tag adesivo di prossimità di tipo passivo (840 - 960 MHz) 50 pz.	.	Z	su richiesta	11
IMC125	TTSMR0001300	Minitag adesivo di prossimità SMR (RF 125 kHz)	.	Z	-	10
IMC12525	TTSMR0001400	Minitag adesivo di prossimità SMR (RF 125 kHz) 25 pz.	.	Z	-	10
IMC12550	TTSMR0001500	Minitag adesivo di prossimità SMR (RF 125 kHz) 50 pz.	.	Z	-	10
IP10	LCIPA0000200	Lettore di prossimità EM 125 kHz da interno/esterno	X	Z	-	7
IP100R	S1PA0000100	Lettore di prossimità standalone (EM 125 kHz) con tastiera a 12 tasti retroilluminata per digitazione password e PIN	X	Z	su richiesta	8
IP505R	SNIPA0000100	Lettore di prossimità standalone (EM 125 kHz) con schermo LCD e tastiera a 12 tasti retroilluminata per digitazione password e PIN	X	Z	su richiesta	8
IPC80P	TTIPA0000100	Tessera di lettura a prossimità di tipo passivo (EM 125 kHz) distanza di lettura fino a 10 cm. Superficie personalizzabile graficamente su richiesta	.	Z	-	9
IPC80P25	TTIPA0000200	Tessera standard lettura a prossimità (EM 125 kHz) 25 pz.	.	Z	-	9
IPC80P50	TTIPA0000300	Tessera standard lettura a prossimità (EM 125 kHz) 50 pz.	.	Z	-	9
IPK101	LCIPA0000100	Lettore di prossimità EM 125 kHz da interno con tastiera a 12 tasti retroilluminata per digitazione password e PIN	X	Z	su richiesta	7
IPK50	TTIPA0000700	Gettone di prossimità di tipo passivo (EM 125 kHz), distanza di lettura fino a 5 cm	.	Z	-	9
IPK5025	TTIPA0001000	Gettone di prossimità di tipo passivo (EM 125 kHz) 25 pz.	.	Z	-	9
IPK5050	TTIPA0001100	Gettone di prossimità di tipo passivo (EM 125 kHz) 50 pz.	.	Z	-	9
IPTAG	TTIPA0001200	Tag adesivo di prossimità di tipo passivo (EM 125 kHz)	.	Z	-	9
IPTAG25	TTIPA0001300	Tag adesivo di prossimità di tipo passivo (EM 125 kHz) 25 pz.	.	Z	-	9
IPTAG50	TTIPA0001400	Tag adesivo di prossimità di tipo passivo (EM 125 kHz) 50 pz.	.	Z	-	9
ISC80P	TTMFR0001300	Tessera standard di tipo passivo a lettura di prossimità MIFARE (RF 13,56 MHz)	.	Z	new	6
ISC80P25	TTMFR0001400	Tessera standard di tipo passivo a lettura di prossimità MIFARE (RF 13,56 MHz) 25 pz.	.	Z	new	6
ISC80P50	TTMFR0001500	Tessera standard di tipo passivo a lettura di prossimità MIFARE (RF 13,56 MHz) 50 pz.	.	Z	new	6
ISK50	TTMFR0000700	Gettone di prossimità di tipo passivo MIFARE (RF 13,56 MHz)	.	Z	-	6
ISK5025	TTMFR0000800	Gettone di prossimità di tipo passivo MIFARE (RF 13,56 MHz) 25 pz.	.	Z	-	6
ISK5050	TTMFR0000900	Gettone di prossimità di tipo passivo MIFARE (RF 13,56 MHz) 50 pz.	.	Z	-	6
ITDC	COITD0000200	Controller in scheda, 2-4 porte, 20.000 utenti, gestisce la serie di lettori IP, RF	X	Z	su richiesta	14
K107S	PPCMACV01700	UTKCS02S - Contatto magnetico per superficie di grande portata per montaggio a vista in scambio NA/NC (confezione da 2 pz.)	.	Z	prezzo singolo	16
K110	PPCMACV02300	UTKCHS47PM - Contatto magnetico per superficie di grande portata per montaggio a vista con funzione protezione magnetica	.	Z	-	17
MDARM	OCMIN0100100	Modulo inseritore per linea seriale RS-485 da utilizzare con un lettore esterno	D	30	-	17
NEORF245	LR2450000400	Lettore di prossimità (2,4-2,5 GHz ISM) da interno/esterno per controllo accessi di autoveicoli	X	Z	su richiesta	11
PASSCT01	COEPA0000200	Controller PASSCONTROLLER su barra DIN per 1 varco, espandibile fino a 32, alimentabile via PoE	H	30	di prossima introduzione	12
PASSCT02	COEPA0000300	Controller PASSCONTROLLER su barra DIN per 1 varco, espandibile fino a 32	G	30	di prossima introduzione	12
PASSGATE	COEPA0000100	Modulo passivo di interfaccia per il controllo degli accessi; singola porta (1 lettore IN e 1 lettore OUT)	E	30	new	12
PMANAGER01	SASCA0100100	Licenza PassManager per gestione di un numero illimitato di varchi, utenti illimitati, 1 client	.	.	-	18
PMANAGER02	SASCA0100200	Licenza PassManager per gestione di 64 varchi, utenti illimitati, 1 client	.	.	-	18
PMANAGER03	SASCA0100300	Licenza PassManager per gestione di 25 varchi, utenti illimitati, 1 client	.	.	-	18
PMANAGER04	SASCA0100400	Licenza PassManager per gestione di 10 varchi, utenti illimitati, 1 client	.	.	-	18
PMANAGERLC	SASCA0100500	Licenza PassManager per 1 client aggiuntivo	.	.	-	18
PRINTCA	SGSPG0000100	Stampa dell'impianto grafico (testo e grafica) su ciascuna tessera (prezzo per tessera)	.	Z	-	17
PRINTIM	SGIGR0000100	Preparazione dell'impianto grafico per la personalizzazione di tessere di colore bianco (per ogni gruppo di tessere stampate)	.	Z	-	17
PRINTMA	SGSPG0000200	Stampa aggiuntiva di codici numerici consecutivi su ciascuna tessera (prezzo per tessera)	.	Z	Quantità minima 20 pz	17
PRINTMFT	SGIGR0000300	Stampa aggiuntiva di una foto diversa su ciascuna tessera (prezzo per tessera)	.	Z	Quantità minima 20 pz	17
PRINTMNM	SGIGR0000200	Stampa aggiuntiva di un nome diverso su ciascuna tessera (prezzo per tessera)	.	Z	Quantità minima 20 pz	17
R1	LCIPA0000600	Lettore di prossimità EM 125 kHz da interno/esterno linea e-Pass	X	Z	-	7
R1K	LCIPA0000700	Lettore di prossimità EM 125 kHz da interno/esterno linea e-Pass con tastiera a 12 tasti retroilluminata per digitazione password e PIN	X	Z	-	7
R1S	LCIPA0000800	Lettore di prossimità EM 125 kHz da interno linea e-Pass	X	Z	-	7
R2	LCMIX0000100	Lettore di prossimità MIFARE 13,56 MHz da interno/esterno linea e-Pass	X	Z	-	5

Codice	Codice di magazzino	Descrizione	CR	G	Note disponibilità	**Pag.**
R2K	LCMIX0000200	Lettore di prossimità MIFARE 13,56 MHz da interno/esterno linea e-Pass con tastiera a 12 tasti retroilluminata per digitazione password e PIN	X	Z	-	*5*
RDESKEM	LCDSK0000100	Lettore di prossimità da tavolo EM 125 kHz con interfaccia USB	X	Z	-	*7*
RDESKMF	LCDSK0000300	Lettore di prossimità da tavolo MIFARE 13,56 MHz con interfaccia USB	X	Z	-	*5*
RF10	LCSMR0000100	Lettore di prossimità linea SMR (RF 125 kHz) da interno/esterno	X	Z	su richiesta	*10*
RF900I	LR9000000100	Lettore di prossimità (840 - 960 MHz FHSS) da interno/esterno per controllo accessi di autoveicoli	X	Z	su richiesta	*11*
RFICR	LCMFR0000400	Lettore di prossimità da interno per tessere contactless “FERSERVIZI” e MIFARE 13,56 MHz	X	30	-	*5*
RFICREXT	LCMFR0000500	Lettore di prossimità da esterno per tessere contactless “FERSERVIZI” e MIFARE 13,56 MHz	X	30	-	*5*
RFK101	LCSMR0000200	Lettore di prossimità linea SMR (RF 125 kHz) da interno con tastiera a 12 tasti retroilluminata per digitazione password e PIN	X	Z	su richiesta	*10*
S10S	PPCMACI00300	Contatto magnetico da incasso a sigaretta. Contatto con reed in scambio NA/NC (confezione da 10 pz.)	.	Z	prezzo singolo	*16*
SF485	ACCIV0001400	Filtro SSF di protezione per seriali RS-485/422. Protegge fino a 3 linee seriali simultaneamente	B	30	-	*16*
TCPIPMOD	COACC0000400	Modulo TCP-IP per controller ITDC e ICON100AVR	.	Z	-	*14*
URSCONV	SAACC0000700	Convertitore USB RS-232/485/422.	X	Z	new	*16*

Aggiornamenti prodotti

Stampare e incollare in questi spazi le descrizioni dei nuovi prodotti che troverete nelle nostre newsletter

Incolla qui la scheda del nuovo prodotto

Incolla qui la scheda del nuovo prodotto

Incolla qui la scheda del nuovo prodotto

Incolla qui la scheda del nuovo prodotto

Aggiornamenti prodotti

Stampare e incollare in questi spazi le descrizioni dei nuovi prodotti che troverete nelle nostre newsletter

Incolla qui la scheda del nuovo prodotto

Incolla qui la scheda del nuovo prodotto

Incolla qui la scheda del nuovo prodotto

Incolla qui la scheda del nuovo prodotto

EXECUTIVE SALES MANAGER

Luigi Bertuccio
Cell. 348.5174090
luigi.bertuccio@elmospa.com

BASILICATA

Francesco Montemurro
Cell. 333.5337673
francesco.montemurro@elmospa.com

CALABRIA

Mario Tafuro
Cell. 333.7348594
mario.tafuro@elmospa.com

CAMPANIA

Agostino Avolio
Cell. 334.6233164
agostino.avolio@elmospa.com

EMILIA ROMAGNA e RSM

esclusa provincia di Piacenza

Sante Passatempi
Cell. 335.7090043
sante.passatempi@elmospa.com

Provincia di Piacenza

c/o EL.MO. Spa
Tel. 049.9203333
info@elmospa.com

FRIULI VENEZIA GIULIA

Lorenzo D'Isabella
Cell. 348.7211970
lorenzo.disabella@elmospa.com

LAZIO

Frosinone - Latina - Roma

Gaetano Mollicone
Cell. 348.3808249
gaetano.mollicone@elmospa.com

Rieti - Viterbo

Alessandro Bevacqua
Cell. 339.3903577
alessandro.bevacqua@elmospa.com

LIGURIA

Giacomo Fossati
Cell. 334 6724232
giacomo.fossati@elmospa.com

LOMBARDIA

compreso Verbania e Novara (Piemonte)

Raffaele Carella
Cell. 329.3295342
raffaele.carella@elmospa.com

MARCHE, UMBRIA, ABRUZZO e MOLISE

Roberto Di Giacomi
Cell. 331.9997005
roberto.di.giacomi@elmospa.com

PIEMONTE e VALLE D'AOSTA

escluso Verbania e Novara

Saverio Troito
Tel. 338.5827158
saverio.troito@elmospa.com

PUGLIA

Francesco Cecere
Cell. 393.6633101
francesco.cecere@elmospa.com

Anna Cecere
Cell. 393.5533111
anna.cecere@elmospa.com

SARDEGNA

Andrea Usai
Cell. 392.0785530
andrea.usai@elmospa.com

SICILIA

Alessandro Bevacqua
Cell. 339.3903577
alessandro.bevacqua@elmospa.com

TOSCANA

Leonardo Sorelli
Cell. 347.7646070
leonardo.sorelli@elmospa.com

Giacomo Lupo
Cell. 349.5892317
giacomo.lupo@elmospa.com

Nicola Bruni
335.5943677
nicola.bruni@elmospa.com

Matteo Anastasio
348.3129516
matteo.anastasio@elmospa.com

TRENTINO ALTO-ADIGE

Davide Albiero
Cell. 329.3446962
davide.albiero@elmospa.com

VENETO

Padova - Treviso

Lorenzo D'Isabella
Cell. 348.7211970
lorenzo.disabella@elmospa.com

Verona - Vicenza - Belluno

Davide Albiero
Cell. 329.3446962
davide.albiero@elmospa.com

Venezia - Rovigo

c/o EL.MO. Spa
Tel. 049.9203333
info@elmospa.com

EL.MO. si riserva il diritto di cambiare le caratteristiche del prodotto senza preavviso

EL.MO. SPA

Via Pontarola, 70 | 35011 Campodarsego (PD) - Italia

Tel. 049.9203333 | Fax 049.9200306 | info@elmospa.com

www.elmospa.com

DCACC0100200

L.77.0722.1

Edizione maggio 2022

Aggiornamento 10/01/2023